PROJEKT ARCHITEKTONICZNO-BUDOWLANY

OPIS ELEMENTÓW MAŁEJ ARCHITEKTURY
OBRĘB UKTA DZ. NR 112/1

KANALIZACJA RUCHU TURYSTYCNEGO
OBSZARÓW CHRONIONYCH I PRZYRODNICZO CENNYCH
W GMINIE RUCIANE NIDA

1.0 DANE OGÓLNE

1) Inwestor: **Gmina Ruciane Nida, Aleja Wczasów 4, 12-220 Ruciane - Nida**
2) Inwestycja: Przedmiotem inwestycji jest zagospodarowanie terenu dz. nr **112/1 obręb Ukta** gmina Ruciane - Nida, poprzez budowę wiat i obiektów małej architektury w ramach projektu pn „Kanalizacja ruchu turystycznego obszarów chronionych i przyrodniczo cennych w gminie Ruciane Nida".
3) Adres inwestycji: **Działka nr 112/1 – obręb Ukta, Gmina Ruciane - Nida**
4) Pracownia autorska:
PROJEKTOR Pracownia Projektowa z siedzibą przy ul. T. Noniewicza 85C w Suwałkach.
5)Podstawa opracowania

- Umowa z Inwestorem
- Kopia mapy zasadniczej 1:1000

2.0. ZESTAWIENIE WIELKOŚCI LICZBOWYCH PRZEDMIOTOWYCH OBIEKTÓW (dane adn. Pz mają charakter orientacyjny – ujęto potencjalny teren utwardzony wokół obiektów)

Wiata z ławkami i stołem na planie czworokąta – 3 szt.

1) Powierzchnia zabudowy : ..... 5,4 m^2
2) Powierzchnia użytkowa..... nie dotyczy m^2
3) Długość / szerokość / wysokość (rzeczywista)..... 3,8 x 3,3 x 3,4m
4) Kubatura łącznie..... 25,9 m^3

Wiata z ławkami i stołem na planie ośmiokąta – 1 szt.

1) Powierzchnia zabudowy : ..... 9,4 m^2
2) Powierzchnia użytkowa..... nie dotyczy m^2
3) Długość / szerokość / wysokość (rzeczywista)..... 5,4 x 5,4 x 4,0m
4) Kubatura łącznie..... 33,5 m^3

Tablica informacyjna – 1 szt.

1) Długość / szerokość / wysokość (rzeczywista)..... 2,7 x 0,6 x 2,7m

Elementy wyposażenia
- stojak na rowery – 4 szt.
- ławka parkowa – 4 szt.
- kosz na śmieci – 5 szt.

3.0. OPIS CZĘŚCI ARCHITEKTONICZNEJ PROJEKTU.

3.1.0. OPIS OGÓLNY.

Projektuje się elementy terenowe na regularnych planach prostokąta lub ośmiokąta. Formy symetryczne, luźnie nawiązujące do terenowych obiektów gospodarczych oraz leśnych.

Wiaty jako przestrzenne konstrukcje ażurowe (drewniane ramy stężone konstrukcją dachu) przekryte dachem dwuspadkowym oraz wielospadkowym.

3.2.0 ELEMENTY WYKOŃCZENIA ZEWNĘTRZNEGO:
3.2.1. Wykończenie ścian przegród: – nie dotyczy
3.2.2. Pokrycie dachu: - dachówka ceramiczna esówka (holenderka)
3.2.3. Obróbki blacharskie: – blacha stalowa powlekana w kolorze pokrycia dachowego
3.2.4. Rynny i rury spustowe: – nie dotyczy
3.2.5. Stolarka drzwiowa i okienna: - nie dotyczy

3.3.0. ELEMENTY WYKOŃCZENIA "WEWNĘTRZNEGO":
3.3.1. Posadzki
– wg warunków terenowych – dojścia utwardzone żwirowe pod obiektami oraz w najbliższym sąsiedztwie
3.3.3. Okładziny ścian
- nie dotyczy

3.4.0. IZOLACJE:
3.4.1. Izolacje przeciwwilgociowe:
W miejscach styku elementów drewnianych z betonem lub cegłą podwójna przekładka z papy asfaltowej izolacyjnej.
3.4.2. Izolacje termiczne i akustyczne:
– nie dotyczy
3.4.3. Zabezpieczenie drewna:
Elementy drewniane przed wmontowaniem impregnować solnymi środkami grzybobójczymi i owadobójczymi oraz zabezpieczającymi przed działaniem ognia, zgodnie z instrukcją producenta o parametrach nie gorszych niż (OGNIOCHRON, Ocean 411B, KROMOS B-796 itp.)
Wszystkie palne (drewniane) elementy konstrukcyjne powinny być uodpornione ogniowo do stanu trudno zapalności.

4. OPIS KONSTRUKCJI
4.1. Opis ogólny.
Elementy małej architektury zaprojektowano w technologii tradycyjnej z elementami monolitycznymi - wylewanymi na budowie (stopy, ławy, podwaliny). Posadowienie na ławach – fundamentach betonowych zwieńczonych wieńcem żelbetowym wg odpowiednich rysunków. Więźba dachowa na drewnianych krokwiach opartych na płatwiach pośrednich oraz kalenicowej (wiata ze stołami) opartych na systemie skośnych słupów.
4.2. Warunki gruntowe.
Według opinii geotechnicznej z przeprowadzonych badań gruntowo wodnych wykonanych przez „PRZEDSIĘBIORSTWO GEOLOGICZNE EKO-GEO SUWAŁKI SC." Ul. Kościuszki 110.
Kategoria geotechniczna obiektów pierwsza.
4.3 Posadowienie
Przyjęto fundamentowanie w postaci żelbetowych ław i podwalin fundamentowych na Rozwiązania szczegółowe wg części graficznej opracowania.
4.4 Ściany fundamentowe.
Betonowe wylewane w szalunkach (dopuszcza się możliwość betonowania w wykopie pod warunkiem występowania gruntów o dużej spoistości – gliny) lub murowane z bloczka betonowego gr.25cm na zaprawie cementowej z dodatkami uplastyczniającymi, zwieńczone podwaliną lub wieńcem żelbetowym zbrojenie wg opisu na odpowiednich rysunkach.
4.5. Ramy nośne.
Głównym elementem nośnym obiektów małej architektury są (w części powtarzalne) ramy powstałe ze słupów skośnych spiętych dwiema parami kleszczy oraz stężone oczepami - płatwiami na których wsparte są krokwie – z drewna w klasie odpowiedniej do min. C24 . Mocowanie – oparcie – na fundamencie za pośrednictwem jarzm (z blachy stalowej oraz płaskowników).

4.6. Dach.
Pokrycie dachu – dachówka ceramiczna esówka (holenderka)

4.7 Więźba dachowa.
Konstrukcja drewniana, krokwiowa, wsparta na płatwiach stopowych (pełniących funkcję

oczepów) oraz płatwi kalenicowej. Układ konstrukcyjny (w wiacie na planie ośmiokąta) spięty jest kleszczami mocowanymi do słupków – wg załączonych rysunków. Układ drewnianych elementów konstrukcyjnych dachu, przekroje poszczególnych elementów podano na schemacie więźby w niniejszym opracowaniu. Elementy drewniane łączyć z sobą w sposób ciesielski (wręby pół jaskółczy ogon, czopy). Wszystkie elementy drewniane więźby wykonać należy z drewna o odpowiedniku klasy minimum C-24, zaimpregnować przed wbudowaniem środkami grzybobójczymi - i owadobójczymi oraz zabezpieczyć przed działaniem ognia. Na styku z elementami żelbetowymi zastosować dwuwarstwową przekładkę z papy izolacyjnej - podwaliny.

Wszystkie elementy więźby drewniane wykonać jako strugane. Przed montażem więźby wykonać elementy wzorcowe i sprawdzić ich spasowanie w naturze.

5.0. OCHRONA PRZECIWPOŻAROWA

Elementy drewniane przed wmontowaniem impregnować solnymi środkami grzybobójczymi i owadobójczymi oraz zabezpieczającymi przed działaniem ognia, zgodnie z instrukcją producenta.

Wszystkie palne (drewniane) elementy konstrukcyjne powinny być uodpornione ogniowo do stanu trudno zapalności.

6.0 CHARAKTERYSTYKA EKOLOGICZNA

6.1 Zapotrzebowanie wody, odprowadzenie ścieków – nie dotyczy

6.2 Emisja zanieczyszczonego powietrza:

Obiekty nie emitują żadnych zanieczyszczeń powietrza

6.3 Odpadki stałe:

Śmieci (opakowania, przedmioty jednorazowego użytku) związane z eksploatacją i obsługą będą gromadzone w konfekcjonowanych koszach na śmieci zlokalizowanych przy wiatach z siedziskami i sukcesywnie wywożone do zakładu utylizacji.

6.4 Emisja hałasu, wibracje:

Obiekty nie emitują uciążliwego hałasu oraz wibracji.

6.5 Wpływ inwestycji na zieleń i glebę:

Nie przewiduje się żadnego wpływu inwestycji na wody podziemne i istniejącą zieleń.

7.0 PRZYSTOSOWANIE OBIEKTÓW DLA OSÓB NIEPEŁNOSPRAWNYCH.

Obiekty dostępne z poziomu terenu przyległego

Opracował:

mgr inż. arch. Piotr P. Kuczyński-Szulcbacher
BŁ/5/02

WIATA NA PLANIE WIELOKĄTA

WIATA NA PLANIE OŚMIOKĄTA

SPIS RYSUNKÓW

1K RZUT FUNDAMENTU 1:25
2A RZUT PRZYZIEMIA 1:25
3K SCHEMAT ZADASZENIA 1:20
4A RZUT DACHU 1:50
5A PRZEKRÓJ A - A 1:25
6A PRZEKRÓJ B - B 1:25
7A WIDOKI 1:50
8K ZESTAWIENIE ELEMENTÓW DRENIANYCH

BELKA PODWALINOWA
skala 1:10

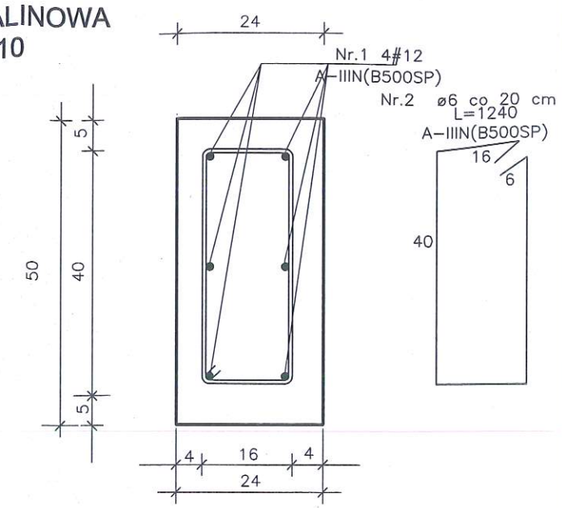

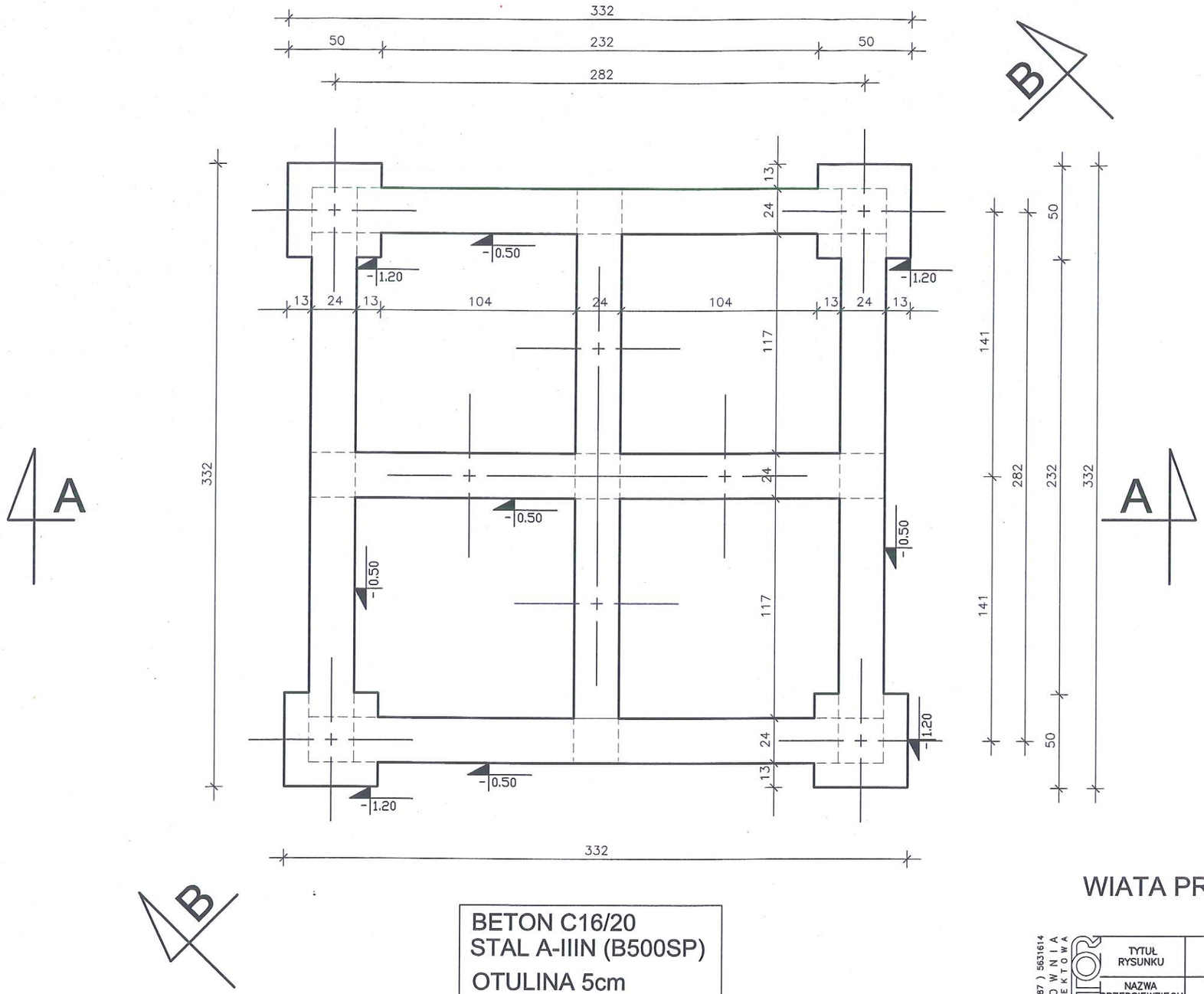

WYKAZ STALI BELKI PODWALINOWEJ szt.1

L.p	Nr pręta	Długość [m]	Ilość [szt.]	STAL A-0 ø6-0,222	STAL A-III #12-0,888
1	1	24,48	6		146,88
2	2	1,24	123	152,52	
DŁUGOŚĆ OGÓŁEM :			[m]	152,52	146,88
CIĘŻAR:			[kg]	0,222	0,888
CIĘŻAR RAZEM :			[kg]	33,86	130,43

ILOŚĆ: 1szt.

BETON C16/20
STAL A-IIIN (B500SP)
OTULINA 5cm

WIATA PRZYSTANKOWA NA PLANIE WIELOKĄTA
RZUT FUNDAMENTU

TYTUŁ RYSUNKU	RZUT FUNDAMENTU	SKALA 1:25
NAZWA PRZEDSIĘWZIĘCIA	KANALIZACJA RUCHU TURYSTYCZNEGO OBSZARÓW CHRONIONYCH I PRZYRODNICZO CENNYCH W GMINIE RUCIANE NIDA	
ADRES INWESTYCJI NR GEDEZYJNY	UKTA, GM. RUCIANE -NIDA, DZ. NR 112/1	NR RYSUNKU 1/K
PROJEKT	ARCHITEKTONICZNO – BUDOWLANY	
PROJEKTANT nr uprawnień podpis	PROJEKT: mgr inż. Sławomir Klimko, upr.proj.SUW-23/92, PDL/BO/0631/01	DATA LIPIEC 2020 r.

PROJEKTOR PRACOWNIA PROJEKTOWA
SUWAŁKI NONIEWICZA 85C tel/fax(087) 5631614

PROJEKT CHRONIONY USTAWĄ O PRAWIE AUTORSKIM

FORMAT A3 /4200x2100mm/ skala 1:25

WIATA NA PLANIE WIELOKĄTA
RZUT PRZYZIEMIA

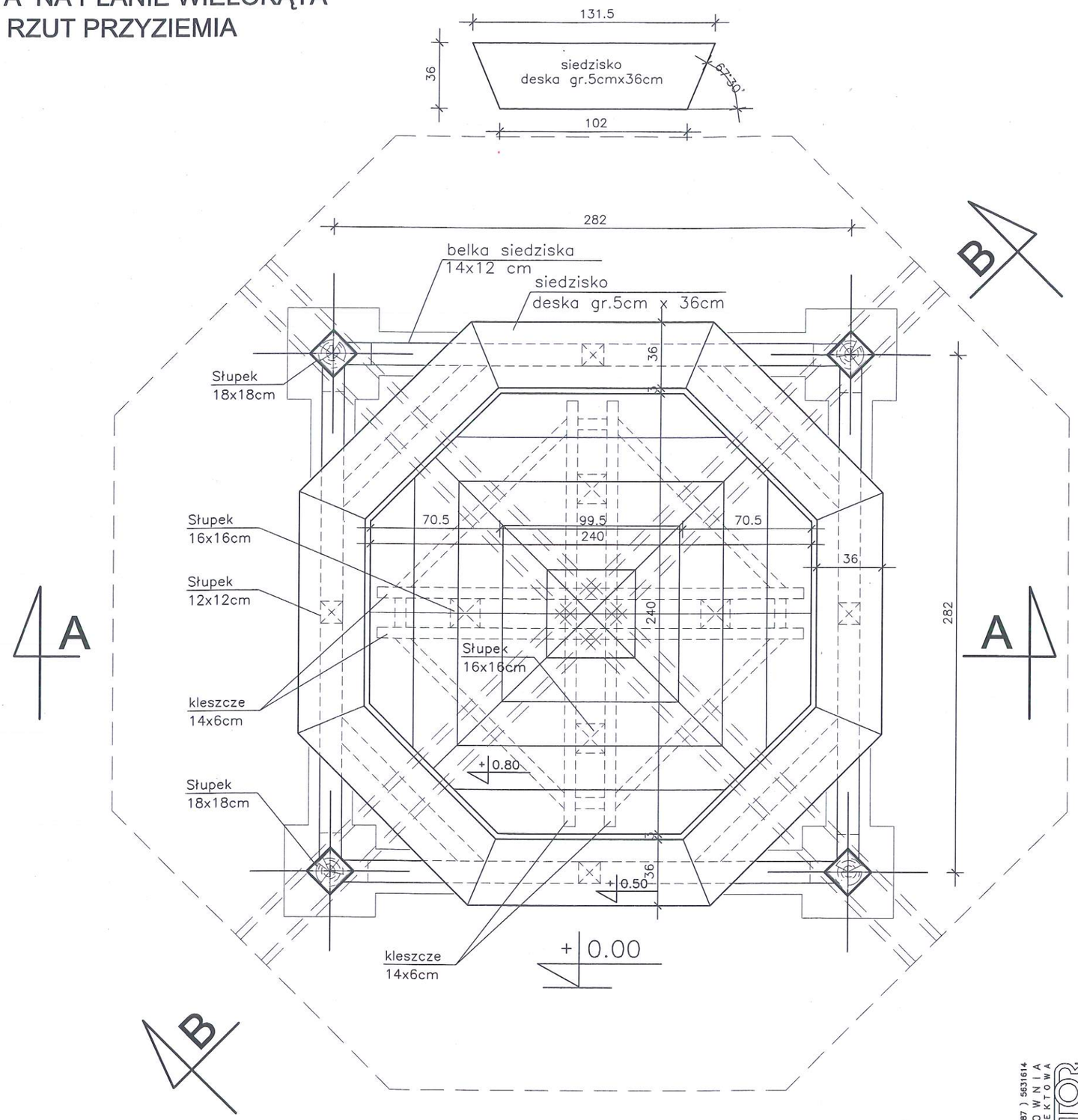

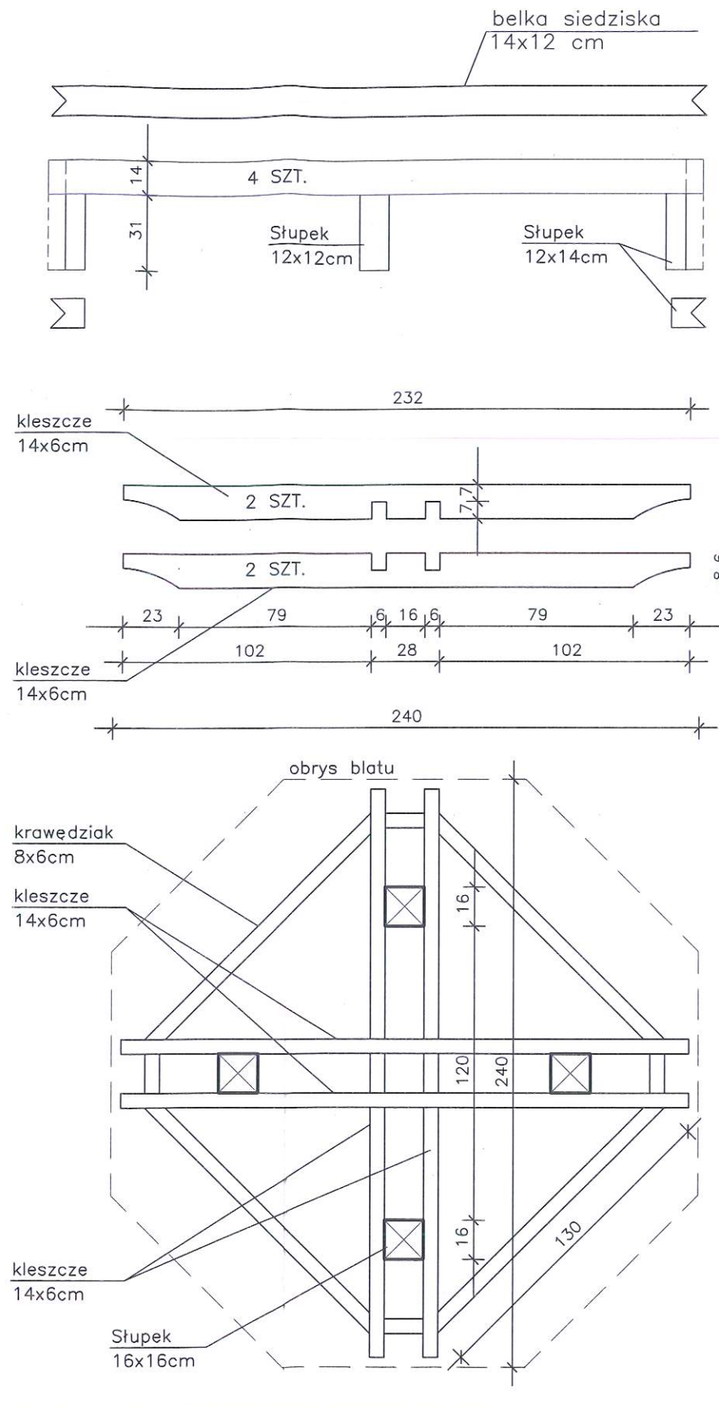

TYTUŁ RYSUNKU	RZUT PRZYZIEMIA	SKALA 1:25
NAZWA PRZEDSIĘWZIĘCIA	KANALIZACJA RUCHU TURYSTYCZNEGO OBSZARÓW CHRONIONYCH I PRZYRODNICZO CENNYCH W GMINIE RUCIANE NIDA	
ADRES INWESTYCJI NR GEDEZYJNY	UKTA GM. RUCIANE -NIDA, DZ. NR 112/1	NR RYSUNKU 2/A
PROJEKT	ARCHITEKTONICZNO – BUDOWLANY	
PROJEKTANT nr uprawnień podpis	PROJEKT mgr inż. arch. P.P.Kuczyński – Szulcbacher upr.proj.Bł –5/02	DATA LIPIEC 2020 r.

PROJEKTOR PRACOWNIA PROJEKTOWA SUWAŁKI NONIEWICZA 85C tel/fax(087) 5631614

PROJEKT CHRONIONY USTAWĄ O PRAWIE AUTORSKIM

FORMAT A3 / PAPIER KOPIOWY SKALA 1:25

SCHEMAT ZADASZENIA

DREWNO KLASY C24

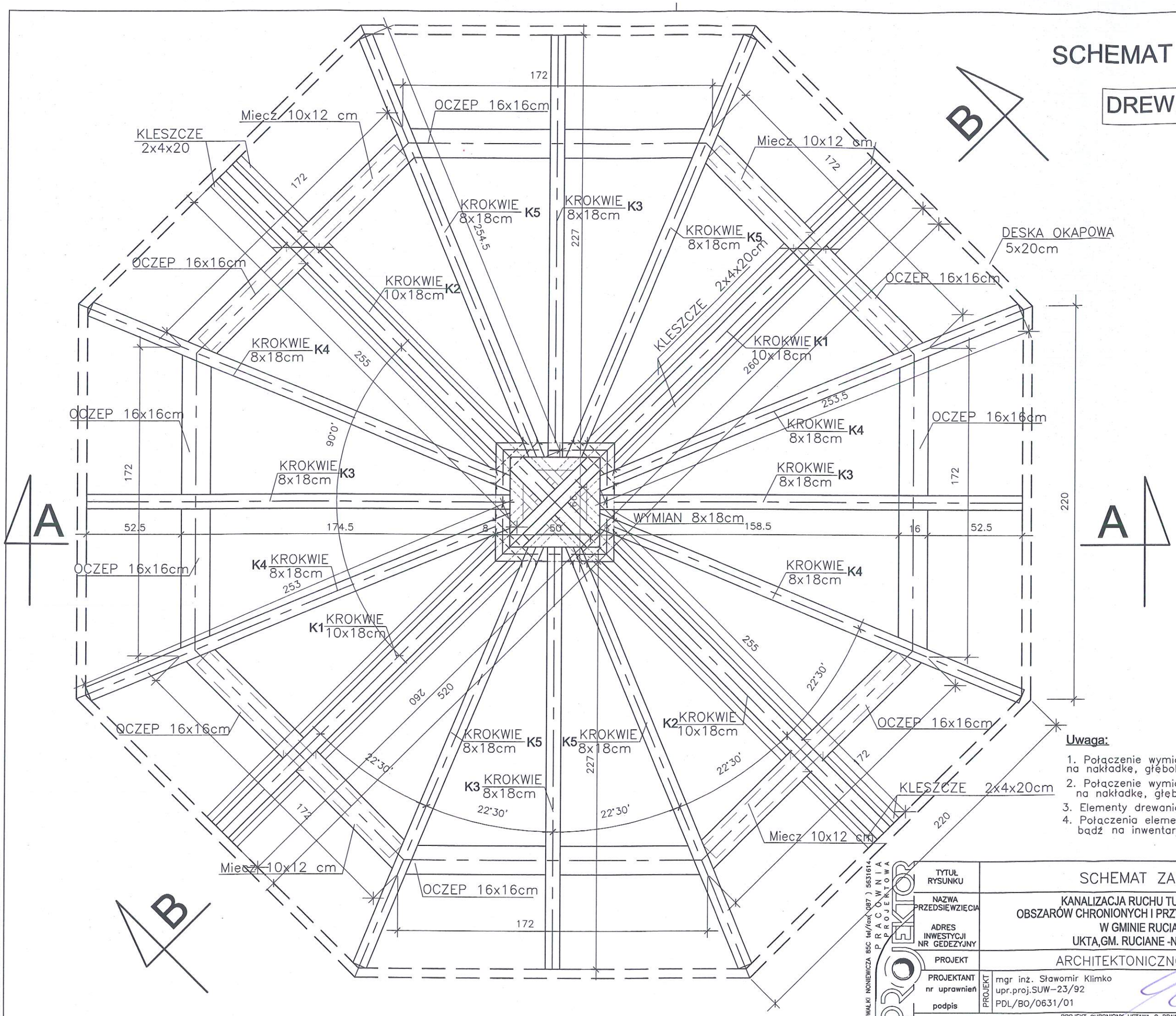

Uwaga:

1. Połączenie wymianu i krokwi głównych 10x18cm na na nakładkę, głębokość zacięcia 6 cm.
2. Połączenie wymianu i krokwi pośrednich 8x18cm na na nakładkę, głębokość zacięcia 6 cm.
3. Elementy drewaniane zamawiać z naddatkiem ~ 40 cm .
4. Połączenia elementów wykonać jako ciesielskie bądź na inwentaryzowane łączniki mechaniczne.

PROJEKTOR PRACOWNIA PROJEKTOWA
SUWAŁKI NONEWICZA 85C tel/fax (087) 5631614

TYTUŁ RYSUNKU	SCHEMAT ZADASZENIA	SKALA 1:20
NAZWA PRZEDSIĘWZIĘCIA / ADRES INWESTYCJI NR GEDEZYJNY	KANALIZACJA RUCHU TURYSTYCZNEGO OBSZARÓW CHRONIONYCH I PRZYRODNICZO CENNYCH W GMINIE RUCIANE NIDA UKTA,GM. RUCIANE -NIDA, DZ. NR 112/1	NR RYSUNKU 3 K
PROJEKT	ARCHITEKTONICZNO – BUDOWLANY	
PROJEKTANT nr uprawnień podpis	PROJEKT: mgr inż. Sławomir Klimko upr.proj.SUW–23/92 PDL/BO/0631/01	DATA LIPIEC 2020 r.

PROJEKT CHRONIONY USTAWĄ O PRAWIE AUTORSKIM

FORMAT A0 / 1420x1189mm / SKALA 1:20

WIATA NA PLANIE WIELOKĄTA

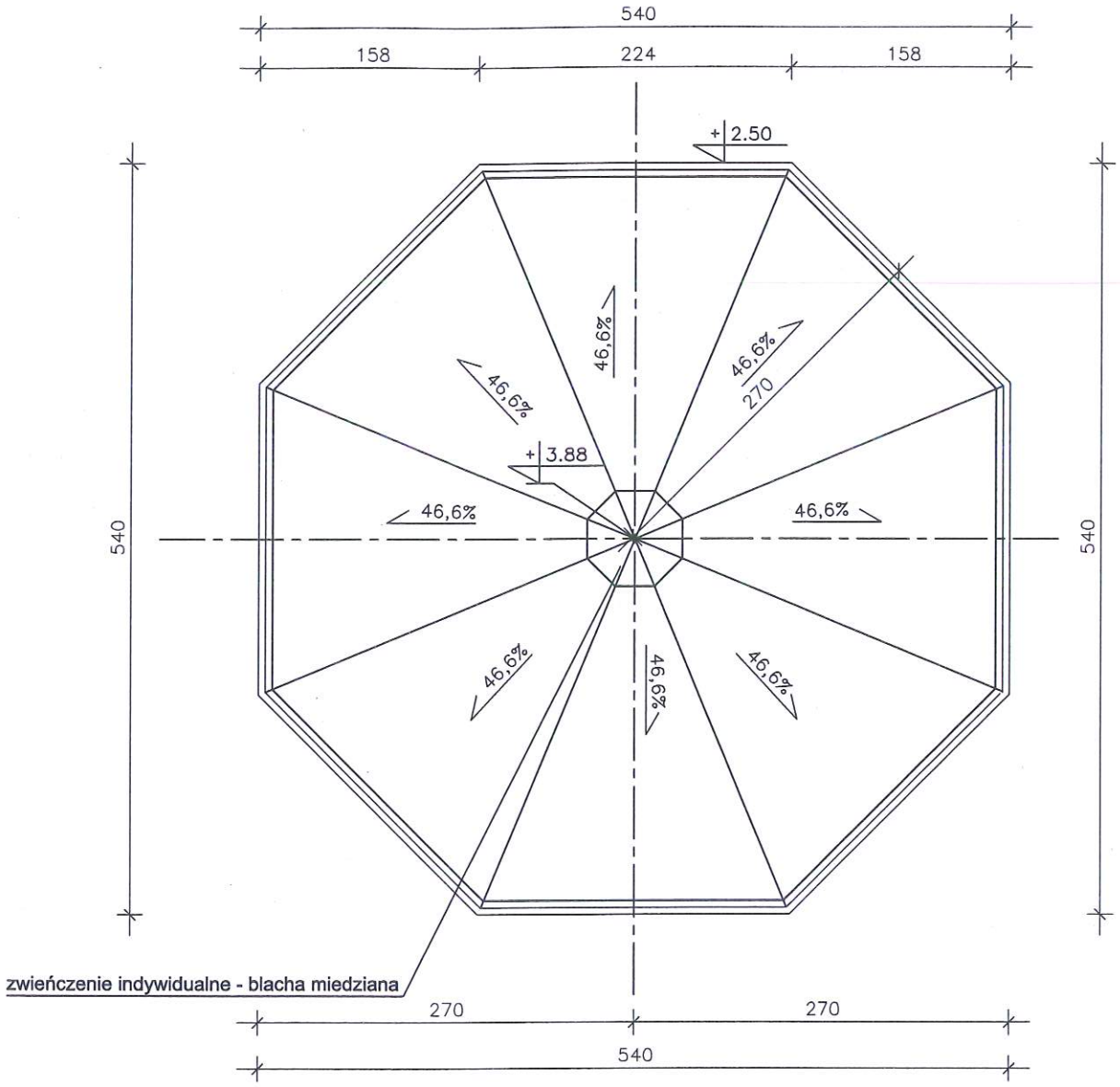

TYTUŁ RYSUNKU	RZUT DACHU	SKALA 1:50
NAZWA PRZEDSIĘWZIĘCIA ADRES INWESTYCJI NR GEDEZYJNY	KANALIZACJA RUCHU TURYSTYCZNEGO OBSZARÓW CHRONIONYCH I PRZYRODNICZO CENNYCH W GMINIE RUCIANE NIDA UKTA,GM. RUCIANE -NIDA, DZ. NR 112/1	NR RYSUNKU 4/A
PROJEKT	ARCHITEKTONICZNO – BUDOWLANY	
PROJEKTANT nr uprawnień podpis	PROJEKT: mgr inż. arch. P.P.Kuczyński – Szulcbacher upr.proj.Bł.-5/02	DATA LIPIEC 2020 r.

PROJEKTOR PRACOWNIA PROJEKTOWA
SUWAŁKI NONIEWICZA 85C tel/fax(087) 5631614

PROJEKT CHRONIONY USTAWĄ O PRAWIE AUTORSKIM

WIATA NA PLANIE WIELOKĄTA

PRZEKRÓJ A-A

D	dachówka ceramiczna esówka (holenderka)
5x4 cm	łaty drewniane
4x3 cm	kontrłatyłaty drewniane
	papa termozgrzewalna
	papa podkładowa
2,5cm	deskowanie pełne
18cm	krokwie

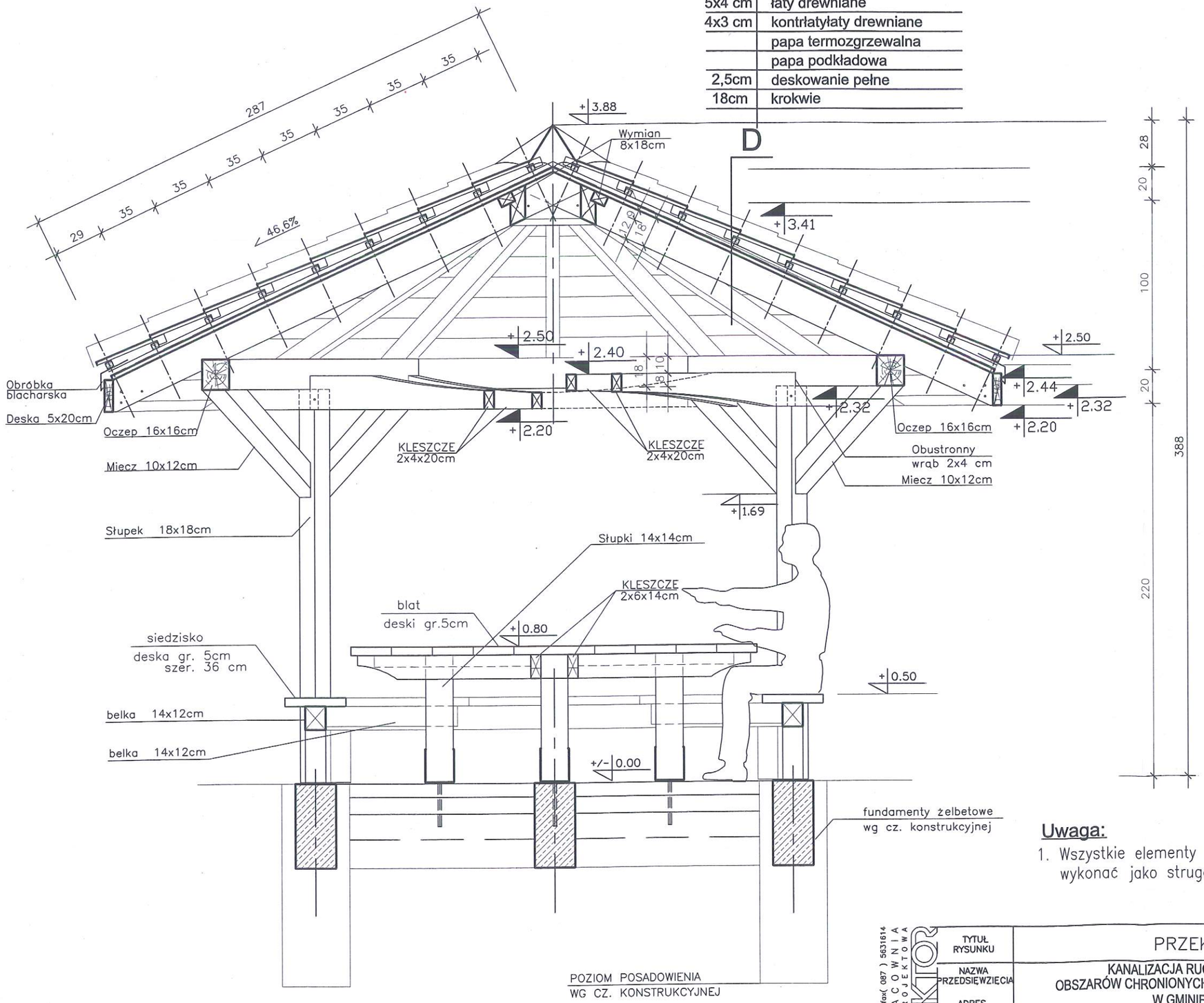

Uwaga:

1. Wszystkie elementy wykonać jako strugane.

PROJEKTOR PRACOWNIA PROJEKTOWA
SUWAŁKI NONIEWICZA 85C tel/fax(087) 5631614

TYTUŁ RYSUNKU	PRZEKRÓJ A–A	SKALA 1:25
NAZWA PRZEDSIĘWZIĘCIA / ADRES INWESTYCJI NR GEDEZYJNY	KANALIZACJA RUCHU TURYSTYCZNEGO OBSZARÓW CHRONIONYCH I PRZYRODNICZO CENNYCH W GMINIE RUCIANE NIDA UKTA,GM. RUCIANE -NIDA, DZ. NR 112/1	NR RYSUNKU 5 A
PROJEKT	ARCHITEKTONICZNO – BUDOWLANY	
PROJEKTANT nr uprawnień / podpis	PROJEKT mgr inż. arch. P.P.Kuczyński – Szulcbacher upr.proj.BŁ-5/02	DATA LIPIEC 2020 r.

PROJEKT CHRONIONY USTAWĄ O PRAWIE AUTORSKIM

WIATA NA PLANIE WIELOKĄTA
PRZEKRÓJ B-B

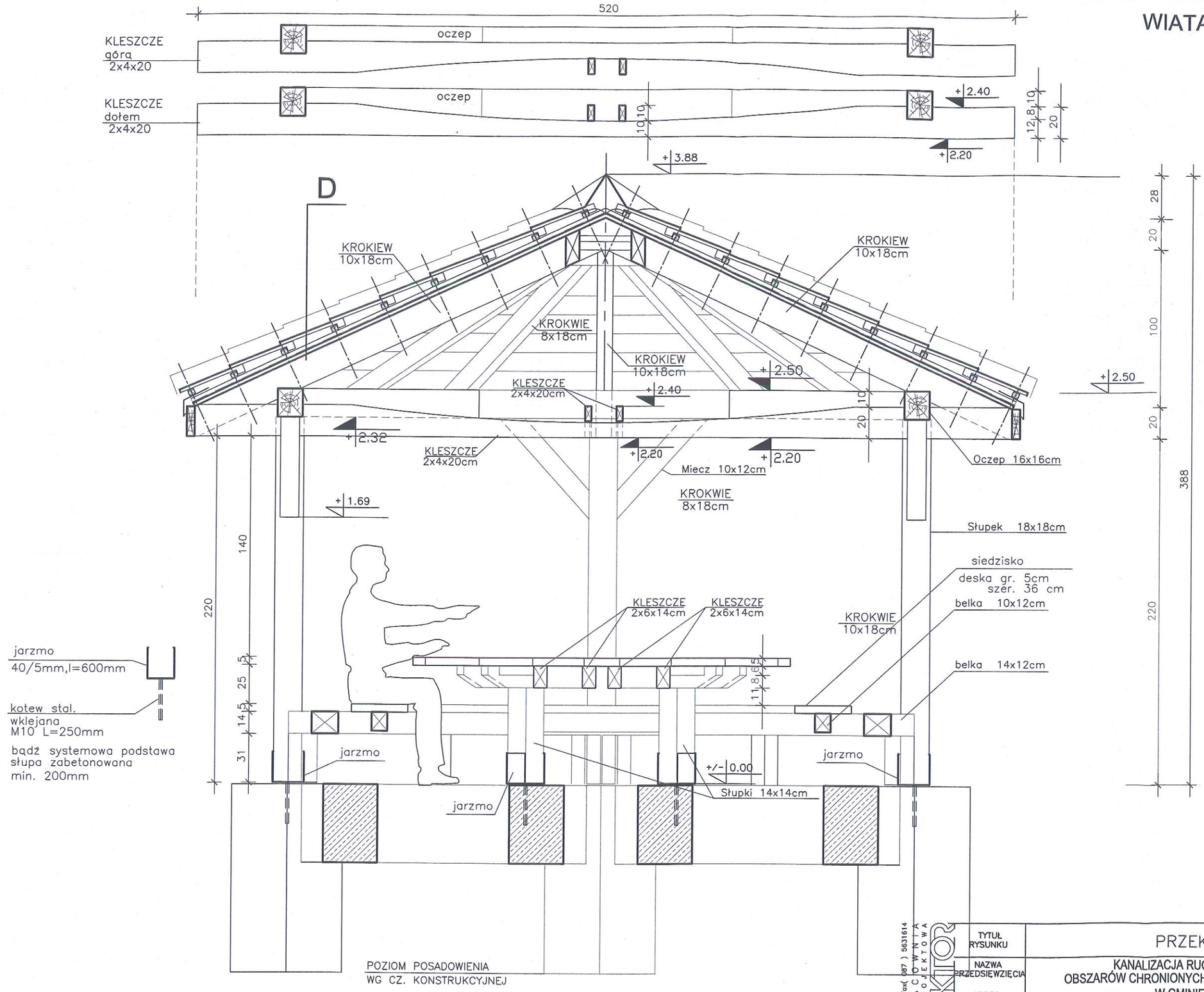

FORMAT A3 /4200x2100mm/ skala 1:25

SUWAŁKI NONIEWICZA 85C tel/fax(087) 5631614
PRACOWNIA PROJEKTOWA PROJEKTOR

TYTUŁ RYSUNKU	PRZEKRÓJ B–B	SKALA 1:25
NAZWA PRZEDSIĘWZIĘCIA	KANALIZACJA RUCHU TURYSTYCZNEGO OBSZARÓW CHRONIONYCH I PRZYRODNICZO CENNYCH W GMINIE RUCIANE NIDA	
ADRES INWESTYCJI NR GEDEZYJNY	UKTA,GM. RUCIANE -NIDA, DZ. NR 112/1	NR RYSUNKU 6 A
PROJEKT	ARCHITEKTONICZNO – BUDOWLANY	
PROJEKTANT nr uprawnień podpis	PROJEKT: mgr inż. arch. P.P.Kuczyński – Szulcbacher upr.proj.BŁ–5/02	DATA LIPIEC 2020 r.

PROJEKT CHRONIONY USTAWĄ O PRAWIE AUTORSKIM

WIATA NA PLANIE WIELOKĄTA

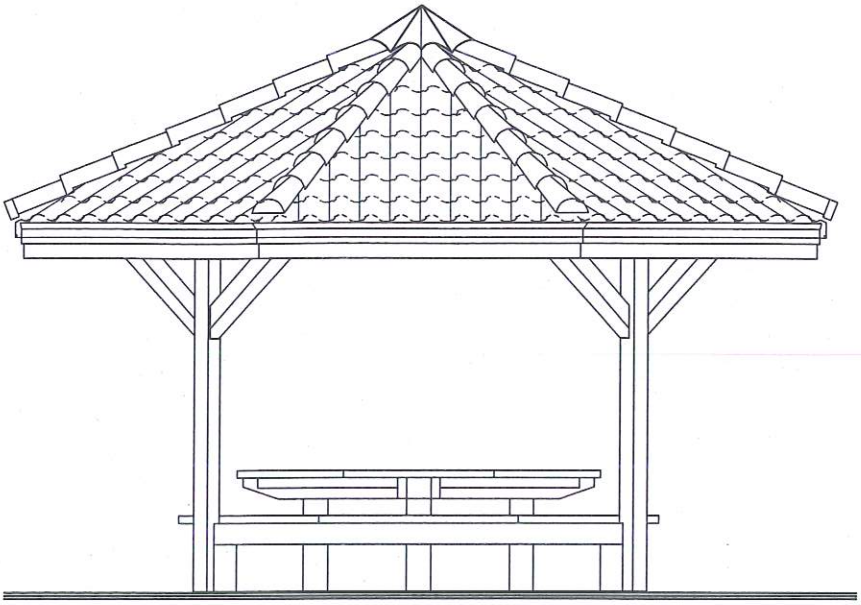

WIDOK Z PRZODU

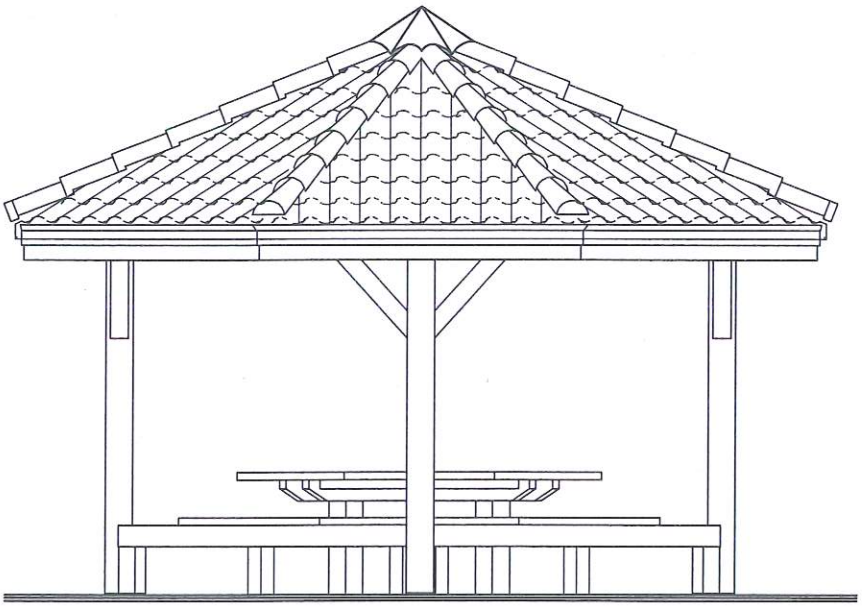

WIDOK Z BOKU

PROJEKTOR PRACOWNIA PROJEKTOWA
SUWAŁKI NONIEWICZA 85C tel/fax(087) 5631614

TYTUŁ RYSUNKU	WIDOKI	SKALA 1:50
NAZWA PRZEDSIĘWZIĘCIA	KANALIZACJA RUCHU TURYSTYCZNEGO OBSZARÓW CHRONIONYCH I PRZYRODNICZO CENNYCH W GMINIE RUCIANE NIDA	
ADRES INWESTYCJI NR GEDEZYJNY	UKTA,GM. RUCIANE -NIDA, DZ. NR 112/1	NR RYSUNKU 7/A
PROJEKT	ARCHITEKTONICZNO – BUDOWLANY	
PROJEKTANT nr uprawnień podpis	PROJEKT: mgr inż. arch. P.P.Kuczyński – Szulcbacher upr.proj.BŁ-5/02	DATA LIPIEC 2020 r.

PROJEKT CHRONIONY USTAWĄ O PRAWIE AUTORSKIM

ZESTAWIENIE ELEMENTÓW DREWNIANYCH KONSTRUKCJI DACHU
WIATA PRZYSTANKOWA NA PLANIE WIELOKĄTA

L.p	OZNACZENIE ELEMENTU NA RYSUNKU	NAZWA ELEMENTU	RODZAJ MATERJAŁU ASORTYMENT I KLASA JAKOŚCI	PRZEKRÓJ [cm]	DŁUGOŚĆ [cm]	ILOŚĆ [szt]	OBIĘTOŚĆ [m^3]	POWIERZCHNIA [m^2]
1	K1	KROKIEW	klasa drewna min. C24	10x18	286	2	0,103	
2	K2	KROKIEW	klasa drewna min. C24	10x18	281	2	0,101	
3	K3	KROKIEW	klasa drewna min. C24	8x18	250	4	0,144	
4	K4	KROKIEW	klasa drewna min. C24	8x18	280	4	0,161	
5	K5	KROKIEW	klasa drewna min. C24	8x18	280	4	0,161	
6	K7	KLESZCZE	klasa drewna min. C24	2x4x20	520	2	0,166	
7	O	OCZEP	klasa drewna min. C24	16x16	172	8	0,353	
8	W	WYMIAN	klasa drewna min. C24	8x18	50	4	0,028	
9	SŁ	SŁUP	klasa drewna min. C24	18x18	234	4	0,303	
10	M	MIECZ	klasa drewna min. C24	10x12	90	8	0,086	
11							1,606	
12		DESKOWANIE PEŁNE					2,91x8=23,28m^2	23,28
							RAZEM DREWNA:	~23,23m^2
							CIĘŻAR: 1,606x600+0,582x550=1254,6 kg.	

zestwienie nie uwzględnia naddatków na połączenia, dłuości poszczególnych elementów nalezy prazyjąc z naddatkiem ~30cm

ZESTAWIENIE ELEMENTÓW DREWNIANYCH
WIATA PRZYSTANKOWA NA PLANIE WIELOKĄTA

L.p	OZNACZENIE ELEMENTU NA RYSUNKU	NAZWA ELEMENTU	RODZAJ MATERJAŁU ASORTYMENT I KLASA JAKOŚCI	PRZEKRÓJ [cm]	DŁUGOŚĆ [cm]	ILOŚĆ [szt]	OBIĘTOŚĆ [m^3]	POWIERZCHNIA [m^2]
BLAT STOŁU								
1	KR	KRAWĘDZIAK	klasa drewna min. C24	6x8	130	4	0,025	
2	SŁ	SŁUPEK	klasa drewna min. C24	16x16	75	4	0,077	
3	KL	KLESZCZE	klasa drewna min. C24	6x14	232	4	0,078	
4	D	DESKI BLATU	klasa drewna min. C24	5x24cm			0,239	4,77m^2
SIEDZISKO								
1	B	BELKA SIEDZISKA	klasa drewna min. C24	12x14	270	4	0,181	
2	Sł	SŁUPEK	klasa drewna min. C24	12x12	31	4	0,019	
3	B	BELKA	klasa drewna min. C24	10x12	110	4	0,053	
4	D	DESKI SIEDZISKA	klasa drewna min. C24	5x36			0,168	3,36m^2
						RAZEM DREWNA:	1,065	8,13m^2

PROJEKTOR PRACOWNIA PROJEKTOWA
SUWAŁKI NONIEWICZA 85C tel/fax(087) 5631614

TYTUŁ RYSUNKU	ZESTAWIENIA ELEMENTÓW DREWNIANYCH	SKALA –
NAZWA PRZEDSIĘWZIĘCIA	KANALIZACJA RUCHU TURYSTYCZNEGO OBSZARÓW CHRONIONYCH I PRZYRODNICZO CENNYCH W GMINIE RUCIANE NIDA	NR RYSUNKU 8/K
ADRES INWESTYCJI NR GEDEZYJNY	UKTA,GM. RUCIANE -NIDA, DZ. NR 112/1	
PROJEKT	ARCHITEKTONICZNO – BUDOWLANY	
PROJEKTANT nr uprawnień podpis	PROJEKT: mgr inż. Sławomir Klimko upr.proj.SUW-23/92 PDL/BO/0631/01	DATA LIPIEC 2020 r.

PROJEKT CHRONIONY USTAWĄ O PRAWIE AUTORSKIM

WIATA NA PLANIE CZWOROKĄTA

WIATA NA PLANIE CZWOROKĄTA

SPIS RYSUNKÓW

1K RZUT POSADOWIENIA 1:20
2K RZUT PRZYZIEMIA 1:20
3K SCHEMAT WIĘŻBY DACHOWEJ 1:20
4K DETAL MOCOWANIA SŁUPÓW 1:10
5A PRZEKRÓJ 1:20
6A RZUT DACHU 1:50
7A WIDOKI 1:50
8A ZESTAWIENIE ELEMENTÓW DRENIANYCH
9K ZBROJENIE FUNDAMENTÓW 1:20

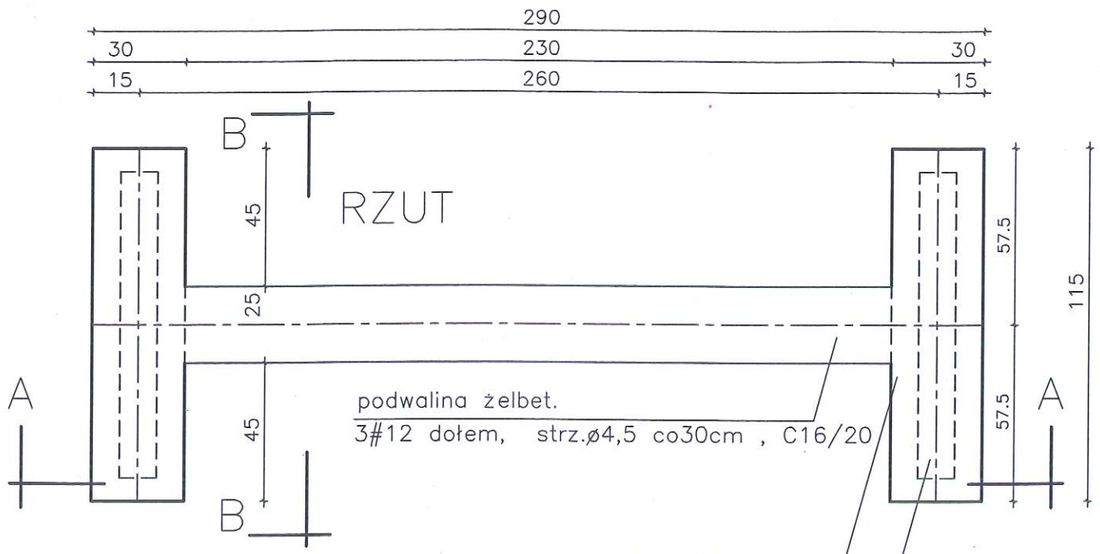

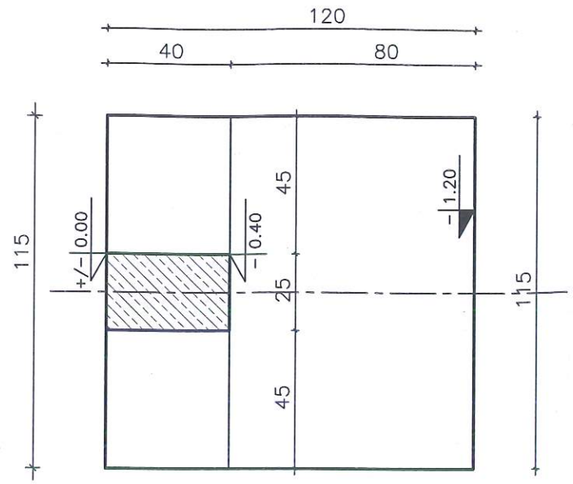

PRZEKRÓJ POPRZECZNY

B–B

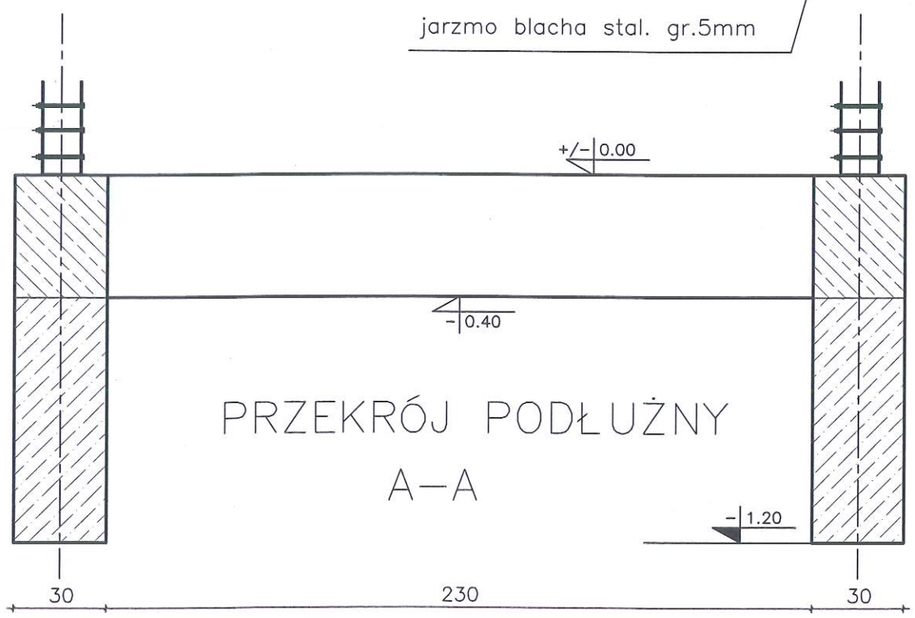

PRZEKRÓJ PODŁUŻNY

A–A

UWAGI:

- FUNDAMENT WYLEWANY W SZALUNKACH DO WYSOKOŚCI –40
- DO WYSOKOŚCI +/–0.00 WIENIEC ŻELBETOWY ZWIĄZANY Z PODWALINĄ ZBROJONY 4#12
- PODWALINA H=40cm ZBROJONA DOŁEM 3#12, GÓRĄ 2#12, STRZEM ø6 3szt./mb
- POD ŁAWY WYKONAĆ PODLEWKĘ Z CHUDEGO BETONU C8/10 GR. 5cm.
- KOTY WYSOKOŚCIOWE NA RZUCIE OKREŚLAJĄ SPÓD ELEMENTÓW

WIATA NA PLANIE CZWOROKĄTA

TYTUŁ RYSUNKU	POSADOWIENIE		SKALA 1:20
NAZWA PRZEDSIĘWZIĘCIA	KANALIZACJA RUCHU TURYSTYCZNEGO OBSZARÓW CHRONIONYCH I PRZYRODNICZO CENNYCH W GMINIE RUCIANE NIDA		
ADRES INWESTYCJI NR GEDEZYJNY	UKTA,GM RUCIANE-NIDA, DZ. NR 112/1		NR RYSUNKU 1/K
PROJEKT	ARCHITEKTONICZNO–BUDOWLANY		
PROJEKTANT nr uprawnień podpis	PROJEKT: mgr inz.Sławomir Klimko nr upr.proj.b.o.SUW 23/92 PBL/BO/0631/01	SPRAWDZ. --- ---	DATA LIPIEC 2020 r.

PROJEKT CHRONIONY USTAWĄ O PRAWIE AUTORSKIM

PRACOWNIA PROJEKTOWA PROJEKTOR

SUWAŁKI_KONIEWICZA_93C_tel/fax/087/_/5631614

FORMAT A3 /4200x2100mm/ skala 1:20

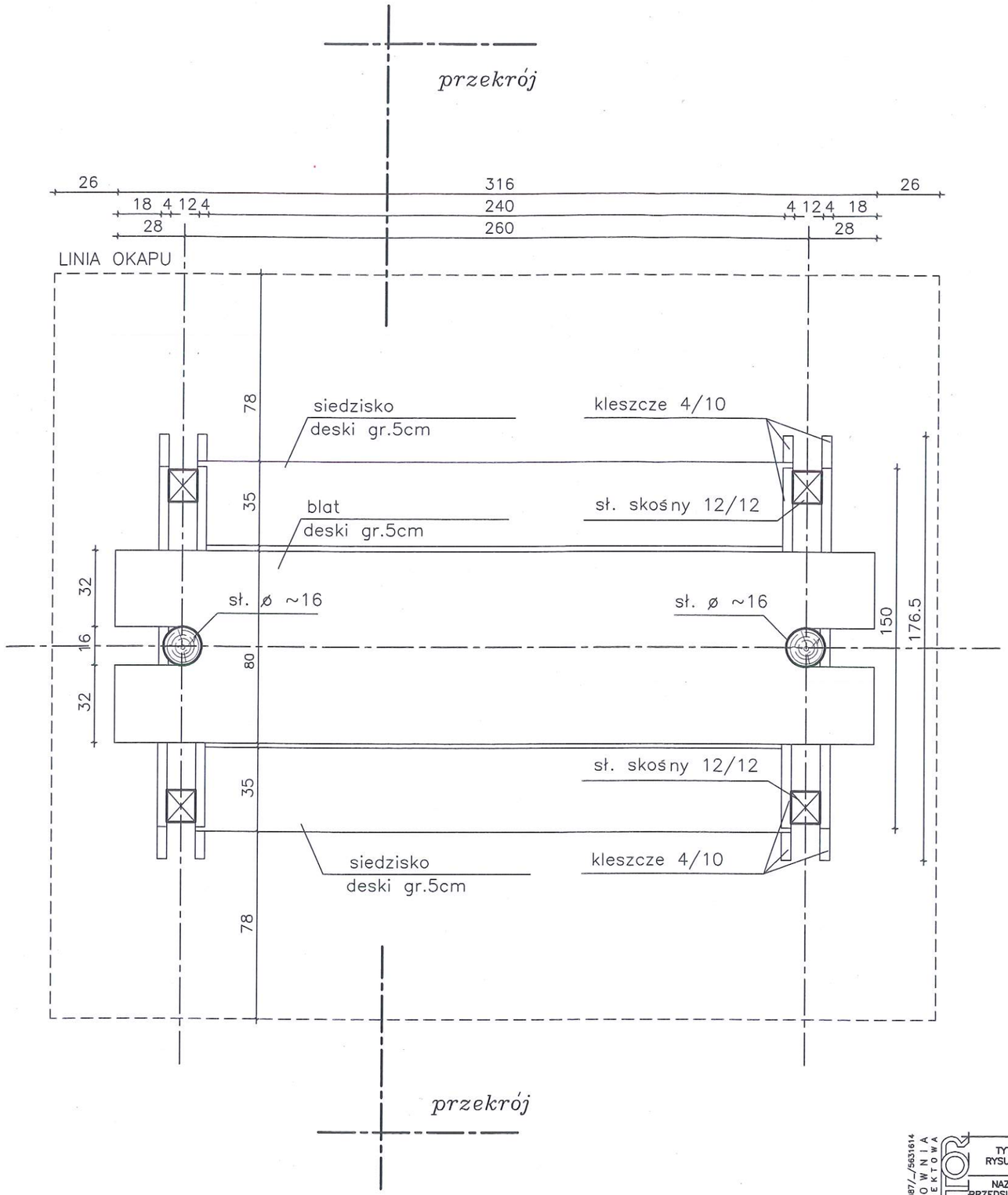

WIATA NA PLANIE CZWOROKĄTA

TYTUŁ RYSUNKU	RZUT PRZYZIEMIA		SKALA 1:20
NAZWA PRZEDSIĘWZIĘCIA	KANALIZACJA RUCHU TURYSTYCZNEGO OBSZARÓW CHRONIONYCH I PRZYRODNICZO CENNYCH		
ADRES INWESTYCJI NR GEDEZYJNY	W GMINIE RUCIANE NIDA UKTA,GM RUCIANE-NIDA, DZ. NR 112/1		NR RYSUNKU 2 A
PROJEKT	ARCHITEKTONICZNO–BUDOWLANY		
PROJEKTANT nr uprawnień podpis	PROJEKT: mgr inż.arch.P.P.Kuczyński– Szulcbacher nr upr.proj.b.o.BI/5/02 POIA nr PD–0127	SPRAWDZ. --- --- ---	DATA LIPIEC 2020 r.

PROJEKTOR PRACOWNIA PROJEKTOWA

SLIWALKI_NONIEWICZA_93C_tel/fax/087/_/5631614

PROJEKT CHRONIONY USTAWĄ O PRAWIE AUTORSKIM

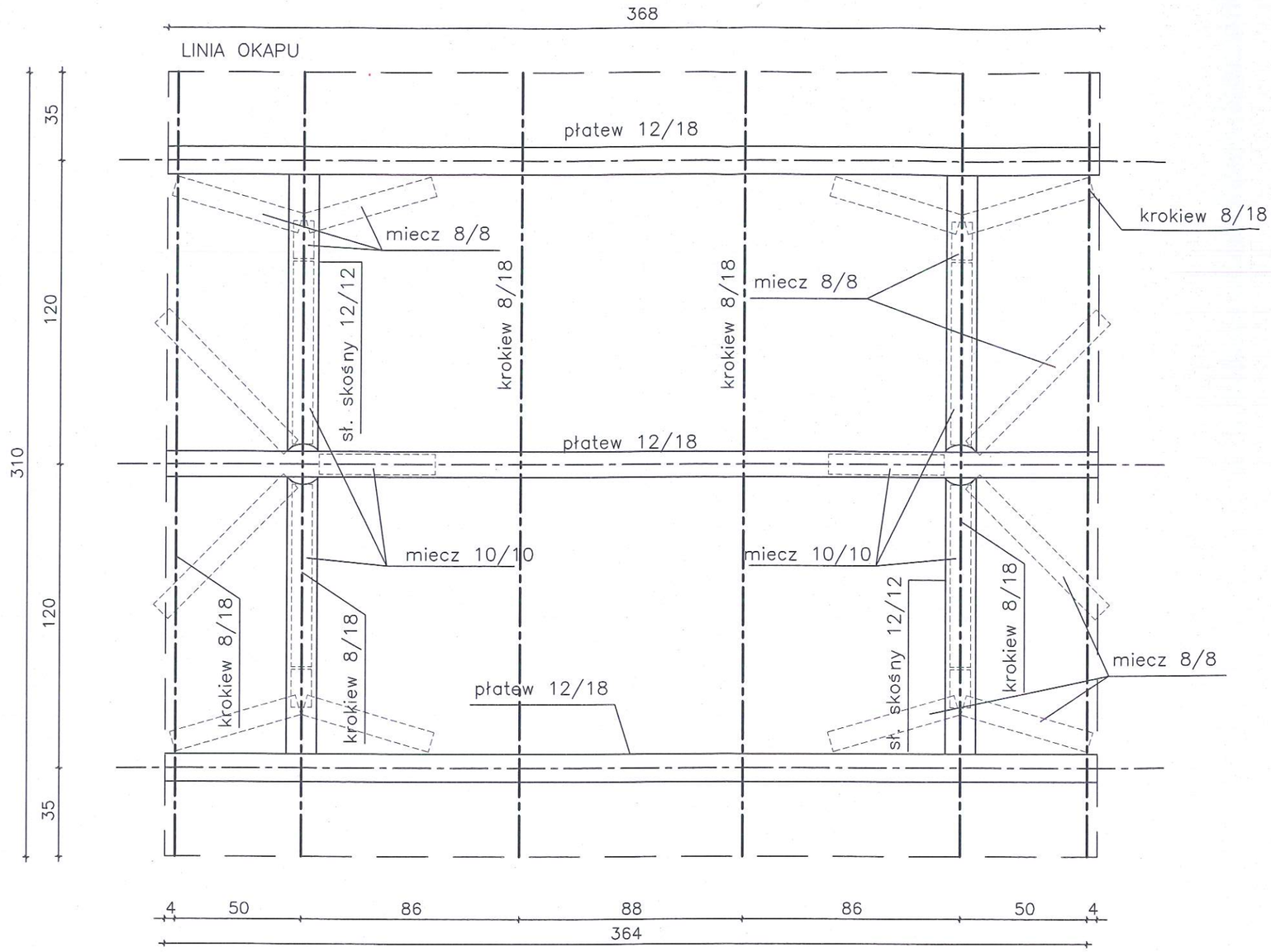

WIATA NA PLANIE CZWOROKĄTA

TYTUŁ RYSUNKU	SCHEMAT WIĘŹBY DACHOWEJ		SKALA 1:20
NAZWA PRZEDSIĘWZIĘCIA	KANALIZACJA RUCHU TURYSTYCZNEGO OBSZARÓW CHRONIONYCH I PRZYRODNICZO CENNYCH W GMINIE RUCIANE NIDA		
ADRES INWESTYCJI NR GEDEZYJNY	UKTA,GM RUCIANE-NIDA, DZ. NR 112/1		NR RYSUNKU 3/K
PROJEKT	ARCHITEKTONICZNO–BUDOWLANY		
PROJEKTANT nr uprawnień podpis	PROJEKT: mgr inż.Sławomir Klimko, nr upr.proj.b.o.SUW 23/92, PBL/BO/0631/01	SPRAWDZ. --- ---	DATA LIPIEC 2020 r.

PROJEKTOR PRACOWNIA PROJEKTOWA

SUWAŁKI, NOWIENICZA 93C, tel/fax/087/.../5631614

PROJEKT CHRONIONY USTAWĄ O PRAWIE AUTORSKIM

FORMAT A3 /4200x2100mm/ skala 1:20

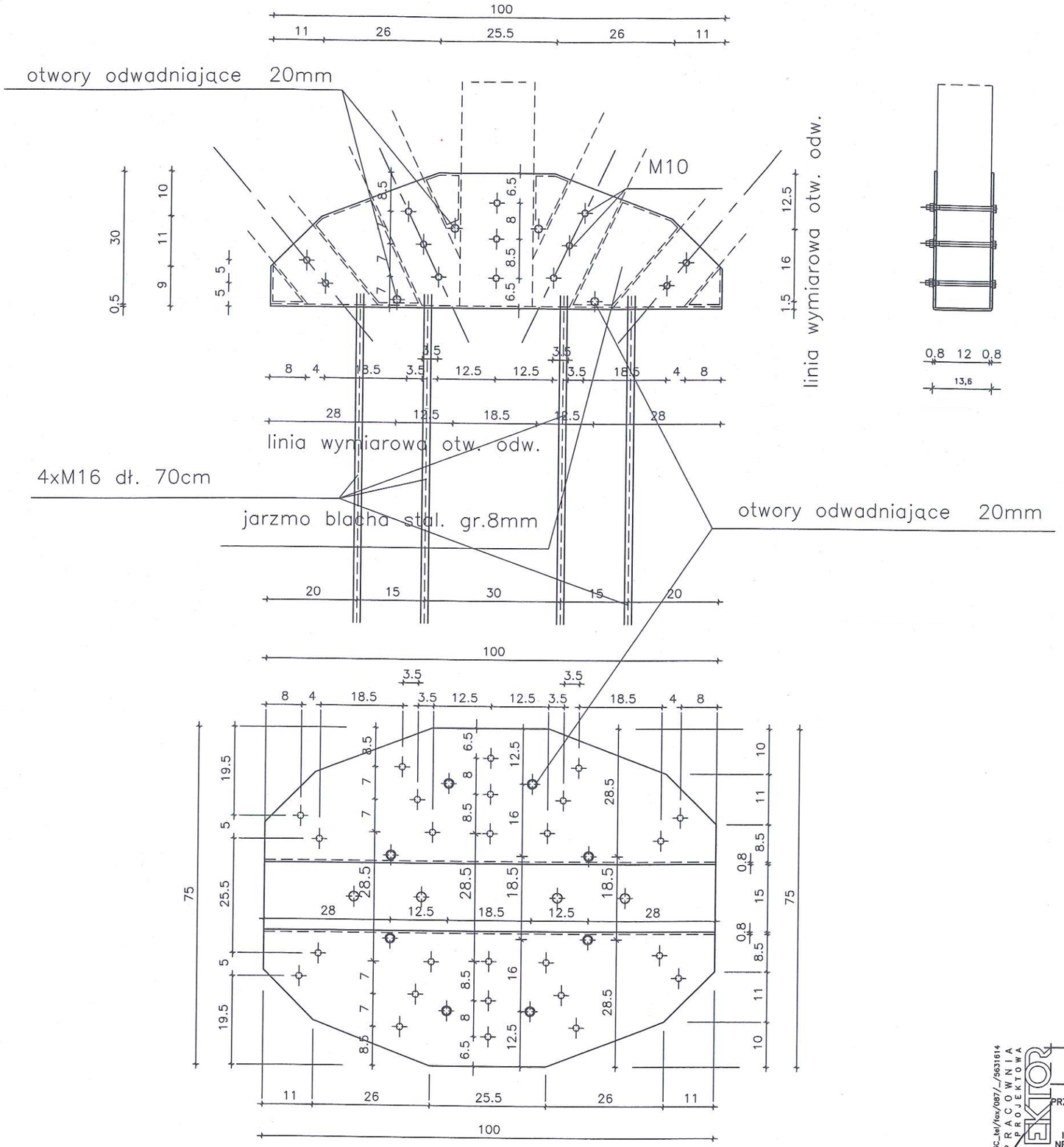

ROZWINIĘCIE

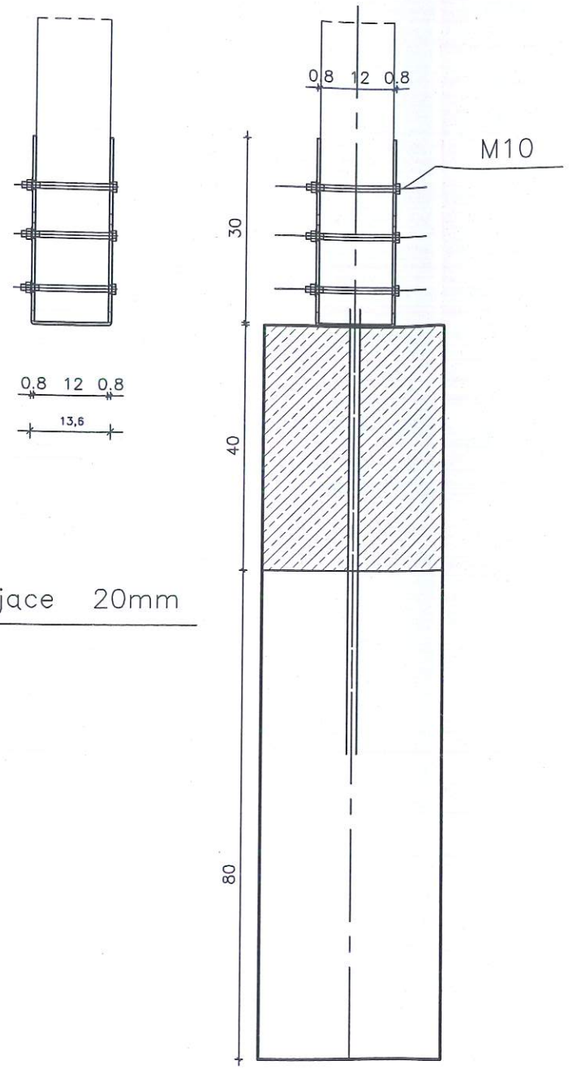

WIATA NA PLANIE CZWOROKĄTA

TYTUŁ RYSUNKU	DETAL MOCOWANIA SŁUPÓW		SKALA 1:10
NAZWA PRZEDSIĘWZIĘCIA	KANALIZACJA RUCHU TURYSTYCZNEGO OBSZARÓW CHRONIONYCH I PRZYRODNICZO CENNYCH W GMINIE RUCIANE NIDA		
ADRES INWESTYCJI NR GEDEZYJNY	UKTA,GM RUCIANE-NIDA, DZ. NR 112/1		NR RYSUNKU 4 K
PROJEKT	ARCHITEKTONICZNO–BUDOWLANY		
PROJEKTANT nr uprawnień podpis	PROJEKT: mgr inż.Sławomir Klimko, nr upr.proj.b.o.SUW 23/92, PBL/BO/0631/01	SPRAWDZ. --- ---	DATA LIPIEC 2020 r.

PROJEKTOR PRACOWNIA PROJEKTOWA

SUWAŁKI_NOWIEWICZA_93C_tel/fax/087/.../5631614

PROJEKT CHRONIONY USTAWĄ O PRAWIE AUTORSKIM

D	dachówka ceramiczna esówka (holenderka)
5x4 cm	łaty drewniane
4x3 cm	kontrłatyłaty drewniane
	papa termozgrzewalna
	papa podkładowa
2,5cm	deskowanie pełne
18cm	krokwie

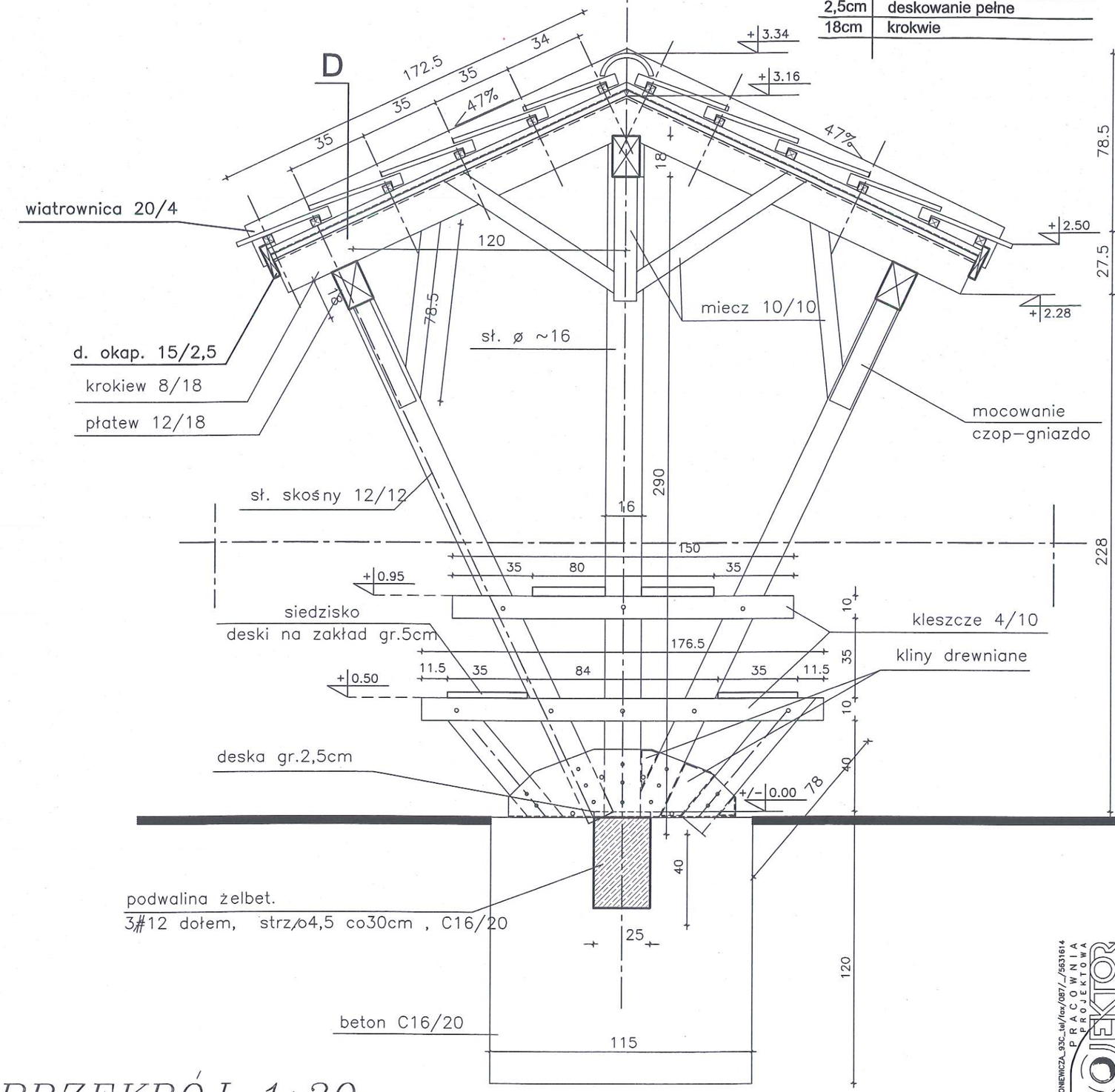

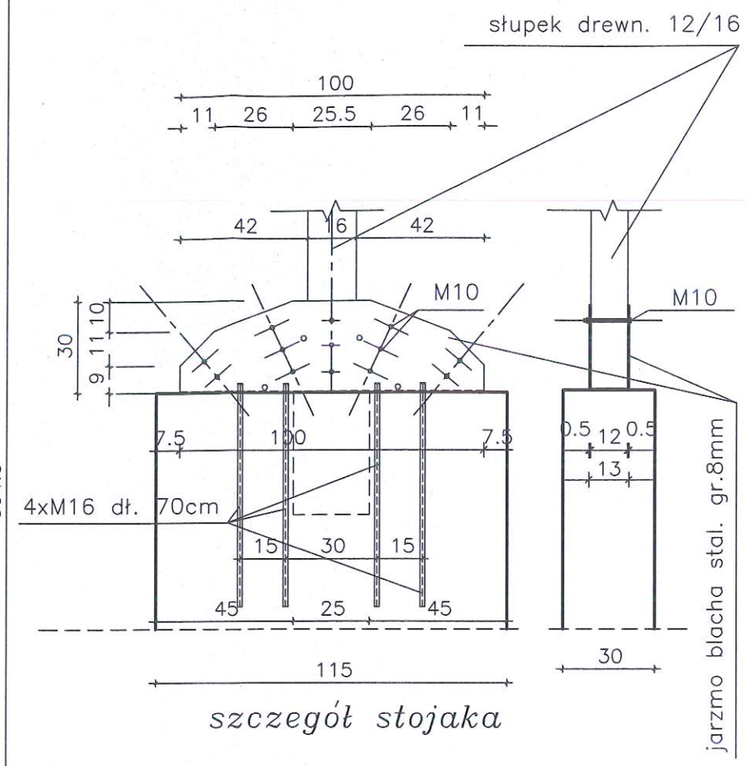

szczegół stojaka

WIATA NA PLANIE CZWOROKĄTA

PRZEKRÓJ 1:20

TYTUŁ RYSUNKU	PRZEKRÓJ	SKALA 1:20
NAZWA PRZEDSIĘWZIĘCIA / ADRES INWESTYCJI NR GEDEZYJNY	KANALIZACJA RUCHU TURYSTYCZNEGO OBSZARÓW CHRONIONYCH I PRZYRODNICZO CENNYCH W GMINIE RUCIANE NIDA UKTA,GM RUCIANE-NIDA, DZ. NR 112/1	NR RYSUNKU 5 A
PROJEKT	ARCHITEKTONICZNO-BUDOWLANY	
PROJEKTANT nr uprawnień podpis	PROJEKT: mgr inż.arch.P.P.Kuczyński- Szulcbacher, nr upr.proj.b.o.Bł/5/02, POIA nr PD-0127	SPRAWDZ.: --- --- ---
		DATA LIPIEC 2020 r.

PROJEKTOR PRACOWNIA PROJEKTOWA SUWAŁKI, NOWENWCZA 93C, tel/fax/087/.../5631614

PROJEKT CHRONIONY USTAWĄ O PRAWIE AUTORSKIM

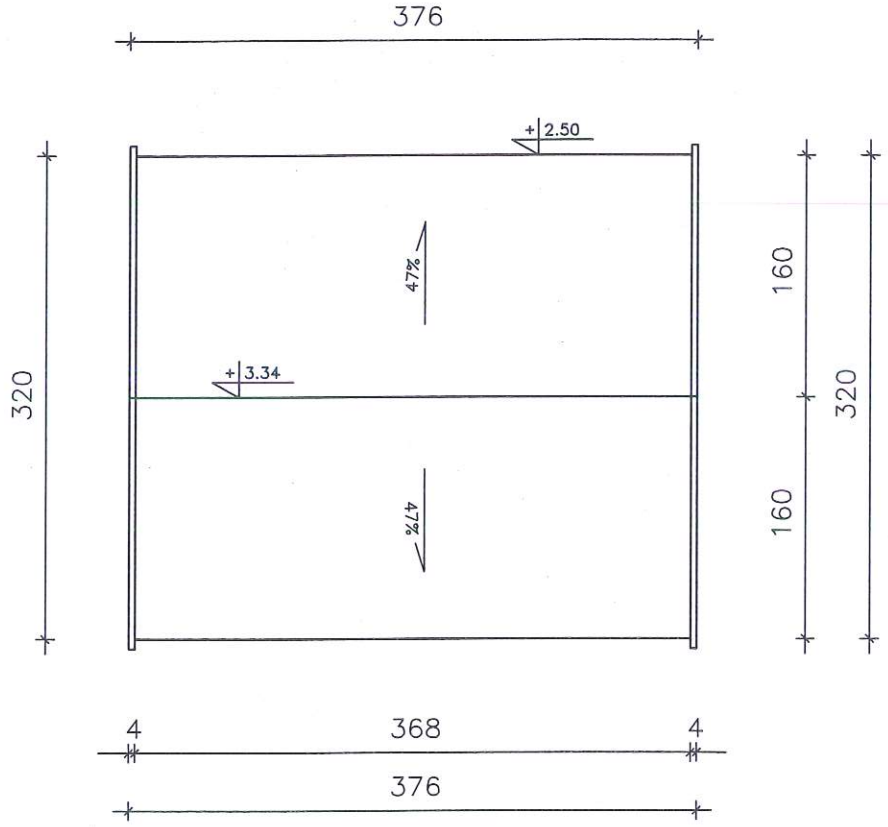

WIATA PLANIE CZWOROKĄTA

TYTUŁ RYSUNKU	RZUT DACHU		SKALA 1:50
NAZWA PRZEDSIĘWZIĘCIA	KANALIZACJA RUCHU TURYSTYCZNEGO OBSZARÓW CHRONIONYCH I PRZYRODNICZO CENNYCH W GMINIE RUCIANE NIDA		NR RYSUNKU 6/A
ADRES INWESTYCJI NR GEDEZYJNY	UKTA,GM RUCIANE-NIDA, DZ. NR 112/1		
PROJEKT	ARCHITEKTONICZNO–BUDOWLANY		
PROJEKTANT nr uprawnień podpis	PROJEKT: mgr inż.arch.P.P.Kuczyński– Szulcbacher nr upr.proj.b.o.Bł/5/02 POIA nr PD–0127	SPRAWDZ. --- --- ---	DATA LIPIEC 2020 r.

PROJEKTOR PRACOWNIA PROJEKTOWA

SUWAŁKI_NONIEWICZA_93C_tel/fax/087/_/5631614

PROJEKT CHRONIONY USTAWĄ O PRAWIE AUTORSKIM

FORMAT A4 /2100x2970mm/ skala 1:50

WIATA NA PLANIE CZWOROKĄTA

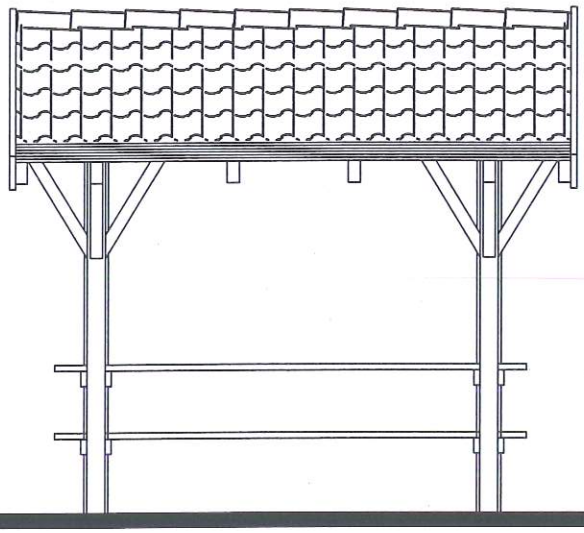

WIDOK

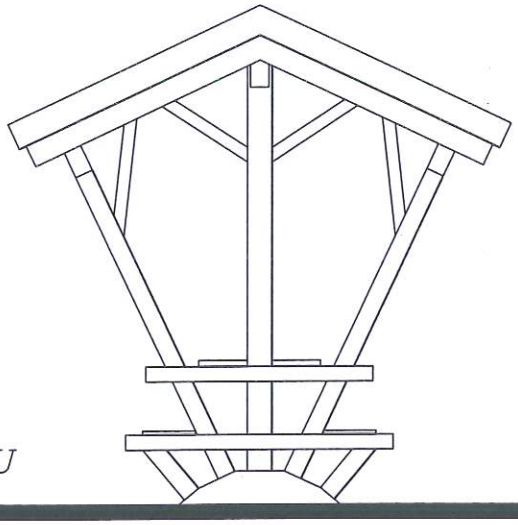

WIDOK SZCZYTU

WIATA PLANIE CZWOROKĄTA

SUWAŁKI_NONIEWICZA_93C_tel/fax/087/_/5631614

PRACOWNIA PROJEKTOWA PROJEKTOR

TYTUŁ RYSUNKU	WIDOKI		SKALA 1:50
NAZWA PRZEDSIĘWZIĘCIA	KANALIZACJA RUCHU TURYSTYCZNEGO OBSZARÓW CHRONIONYCH I PRZYRODNICZO CENNYCH W GMINIE RUCIANE NIDA		
ADRES INWESTYCJI NR GEDEZYJNY	UKTA,GM RUCIANE-NIDA, DZ. NR 112/1		NR RYSUNKU 7/A
PROJEKT	ARCHITEKTONICZNO–BUDOWLANY		
PROJEKTANT nr uprawnień podpis	PROJEKT: mgr inż.arch.P.P.Kuczyński– Szulcbacher nr upr.proj.b.o.Bł/5/02 POIA nr PD–0127	SPRAWDZ. --- --- ---	DATA LIPIEC 2020 r.

PROJEKT CHRONIONY USTAWĄ O PRAWIE AUTORSKIM

ZESTAWIENIE ELEMENTÓW DREWNIANYCH WIATY 8-OSOBOWEJ

L.p	OZNACZENIE ELEMENTU NA RYSUNKU	NAZWA ELEMENTU	RODZAJ MATERJAŁU ASORTYMENT I KLASA JAKOŚCI	PRZEKRÓJ [mm]	DŁUGOŚĆ [mm]	ILOŚĆ [szt]	OBIĘTOŚĆ [m³]	POWIERZCHNIA [m²]
1	KR	KROKIEW	bale sosnowe C24	80x180	1725	12	0,298	
2	PŁ	PŁATEW	krawędziaki sosnowe C24	120x180	3680	3	0,239	
3	S	SŁUP	bale okrągłe sosnowe C24	ø16	3008	2	0,124	
4	SS1	SŁUPEK SKOŚNY	belki sosnowe C24	120x120	2500	4	0,144	
5	SS2	SŁUPEK SKOŚNY	belki sosnowe C24	120X120	780	4	0,045	
6	KL1	KLESZCZ	deski sosnowe C24	40x100	1500	4	0,024	
7	KL2	KLESZCZ	deski sosnowe C24	40x100	1765	4	0,028	
8	M1	MIECZ	krawędziaki sosnowe C24	100x100	1125	4	0,045	
9	M2	MIECZ	krawędziaki sosnowe C24	100x100	715	2	0,014	
10	M3	MIECZ	łaty sosnowe C24	80x80	785	4	0,020	
11	M4	MIECZ	łaty sosnowe C24	80x80	716	8	0,037	
12	M5	MIECZ	łaty sosnowe C24	80x80	1035	4	0,027	
13	W	WIATROWNICA	deski sosnowe C24	40x180	1725	4	0,050	
14	OK	OKAP	deski sosnowe C24	25x100	3680	2	0,018	
15	Ds	SIEDZISKO	deski sosnowe C24	35x5	3160	2	0,111	
16	Dst	BLAT STOŁU	deski sosnowe C24	80x5	3160	1	0,126	
RAZEM DREWNA: ~1,35m³								
17		DESKOWANIE PEŁNE	deski sosnowe C24	2.5x1725	3680	2		12,696
RAZEM DREWNA: ~12,696m²								
CIĘŻAR: 1,35x600+0,317x550=984,35 kg.								

UWAGA:
NIE UWZGLĘDNIONO DŁUGOŚCI ZAMKÓW

WIATA PLANIE CZWOROKĄTA

SUWAŁKI_NOWIEWICZA_93C_tel/fax/087/.../5631614
PRACOWNIA PROJEKTOWA PROJEKTOR

TYTUŁ RYSUNKU	ZESTAWIENIE ELEMENTÓW DREWNIANYCH		SKALA –
NAZWA PRZEDSIĘWZIĘCIA / ADRES INWESTYCJI NR GEDEZYJNY	KANALIZACJA RUCHU TURYSTYCZNEGO OBSZARÓW CHRONIONYCH I PRZYRODNICZO CENNYCH W GMINIE RUCIANE NIDA UKTA,GM RUCIANE-NIDA, DZ. NR 112/1		NR RYSUNKU 8/A
PROJEKT	ARCHITEKTONICZNO-BUDOWLANY		
PROJEKTANT / nr uprawnień / podpis	PROJEKT: mgr inż.arch.P.P.Kuczyński- Szulcbacher; nr upr.proj.b.o.BI/5/02; POIA nr PD-0127	SPRAWDZ. --- --- ---	DATA LIPIEC 2020 r.

PROJEKT CHRONIONY USTAWĄ O PRAWIE AUTORSKIM

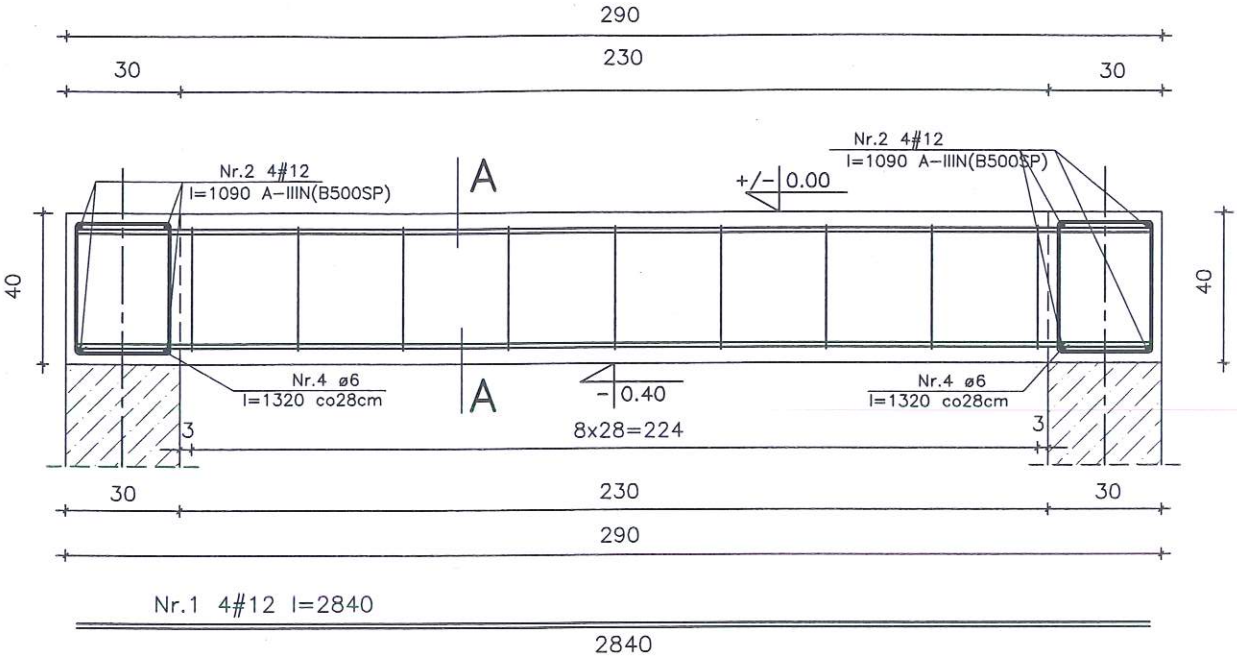

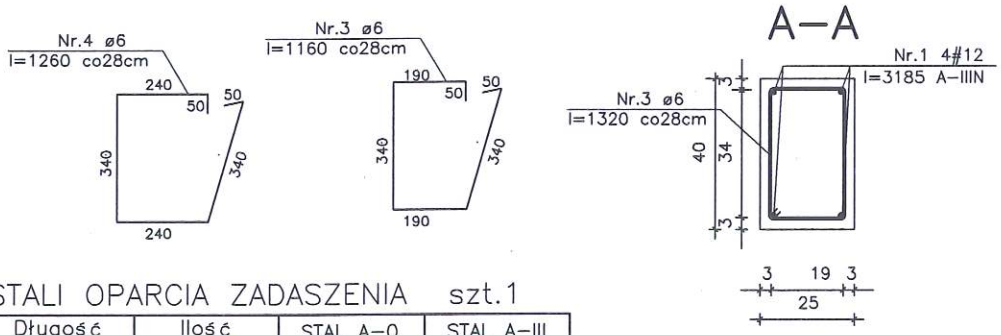

WYKAZ STALI OPARCIA ZADASZENIA szt.1

L.p	Nr pręta	Długość [m]	Ilość [szt.]	STAL A-0 ø6-0,222	STAL A-III #12-0,888
1	1	2,84	4		11,36
2	2	1,09	8		8,72
3	3	1.16	8	9,28	
4	4	1,26	6	7,56	
DŁUGOŚĆ OGÓŁEM :			[m]	16,84	20,08
CIĘŻAR:			[kg]	0,222	0,888
CIĘŻAR RAZEM :			[kg]	3,74	17,83

ILOŚĆ: 1szt.

WIATA PRZYSTANKOWA NA PLANIE CZWOROKĄTA

PROJEKTOR PRACOWNIA PROJEKTOWA

SUWAŁKI_NONIEWICZA_93C_tel/fax/087/_/5631614

TYTUŁ RYSUNKU	ZBROJENIE FUNDAMENTÓW		SKALA 1:20
NAZWA PRZEDSIĘWZIĘCIA / ADRES INWESTYCJI NR GEDEZYJNY	KANALIZACJA RUCHU TURYSTYCZNEGO OBSZARÓW CHRONIONYCH I PRZYRODNICZO CENNYCH W GMINIE RUCIANE NIDA UKTA, GM.RUCIANE - NIDA, DZ. NR 112/1		NR RYSUNKU 9/K
PROJEKT	ARCHITEKTONICZNO-BUDOWLANY		
PROJEKTANT nr uprawnień podpis	PROJEKT: mgr inż.Sławomir Klimko, nr upr.proj.b.o.SUW 23/92, PBL/BO/0631/01	SPRAWDZ. --- ---	DATA LIPIEC 2020 r.

PROJEKT CHRONIONY USTAWĄ O PRAWIE AUTORSKIM

TABLICA INFORMACYJNA

TABLICA INFORMACYJNA

SPIS RYSUNKÓW

1A RZUT, SCHEMAT ZADASZENIA, WIDOK BOCZNY 1:20
2A RZUT POSADOWIENIA, WIDOK, PRZEKRÓJ 1:20
3A ZESTAWIENIE MATERIAŁOWE

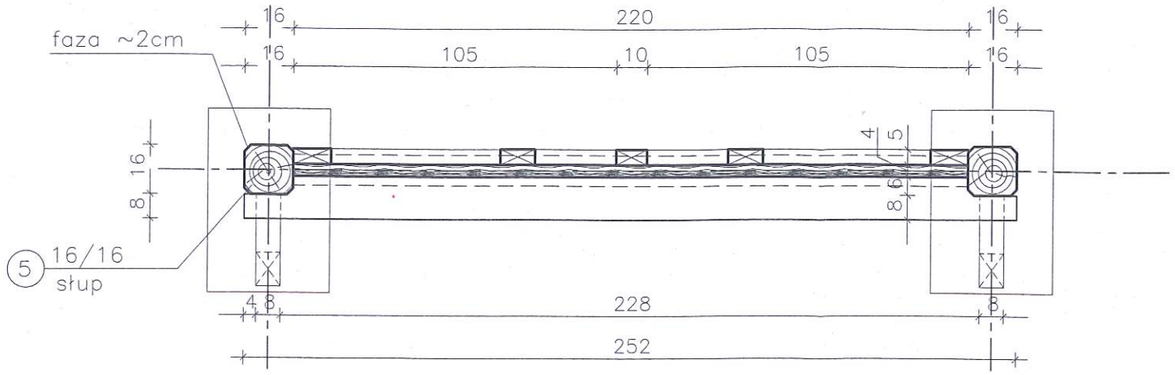

RZUT (poz.+1.50)

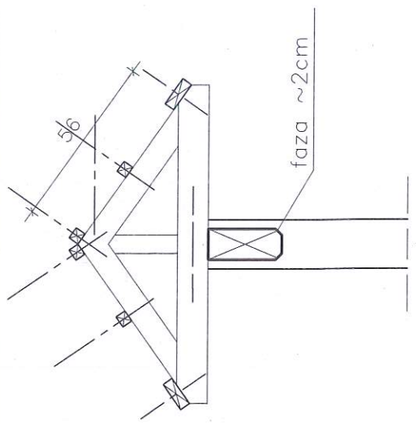

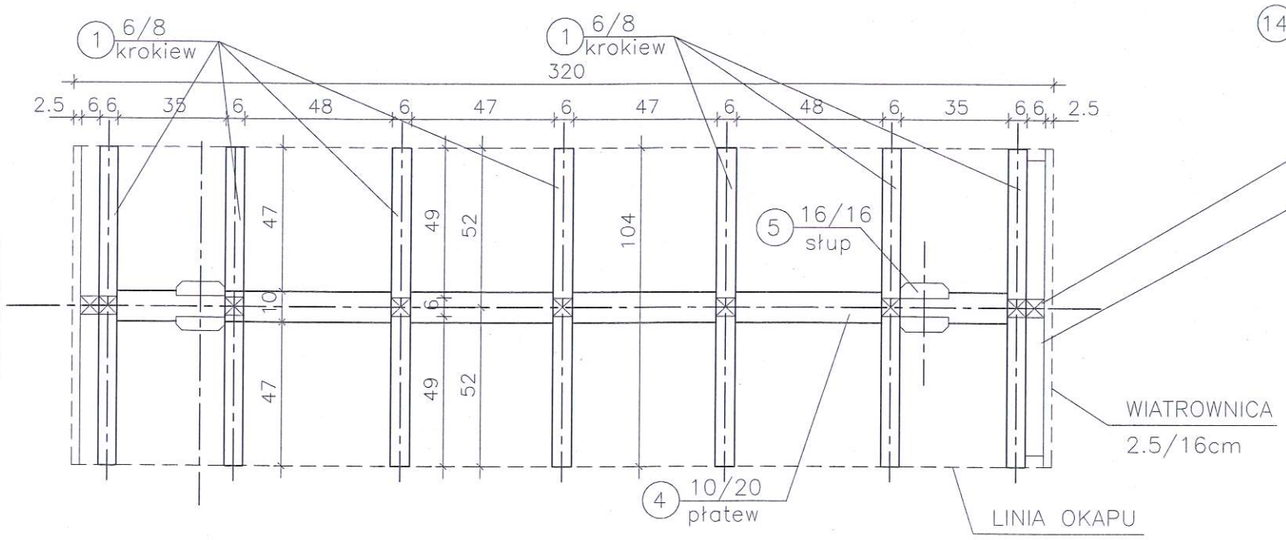

UKŁAD KONSTRUKCJI DASZKU

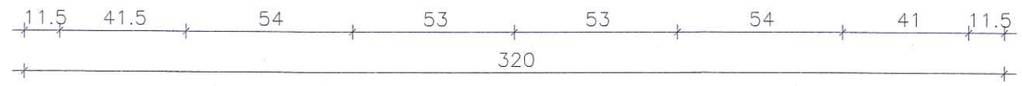

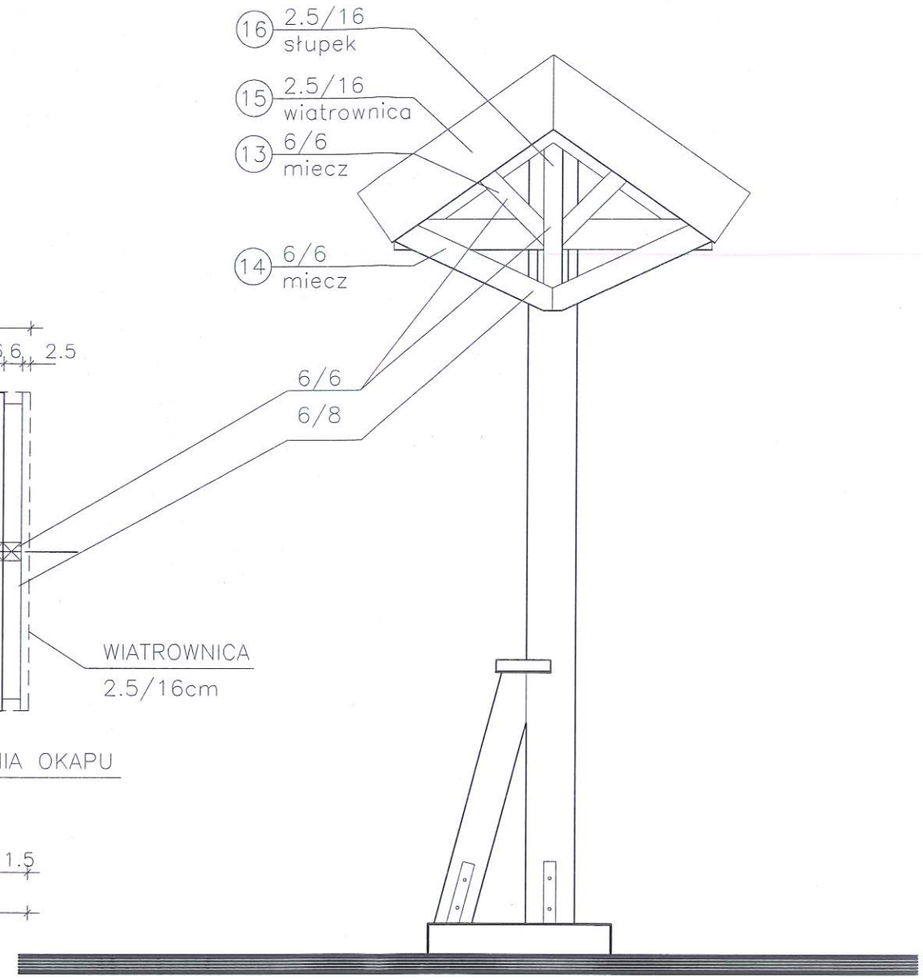

WIDOK BOCZNY

UWAGI:

- ELEMENTY DREWNIANE WIĘŹBY DACHOWEJ NALEŻY ZABEZPIECZYĆ ŚRODKAMI OWADO– I GRZYBOBÓJCZYMI (NP. NACYC. PRÓŻN.–CIŚNIENIOWO) ORAZ OGNIOCHRONNYMI. DO STANU TRUDNOZAPALNOŚCI. (np.OCEAN 411B)
- POŁĄCZENIA ELEMENTÓW DREWN. WYKONAĆ JAKO CIESIELSKIE W/G ZASAD SZTUKI BUDOWLANEJ.

KLASA DREWNA C24

TABLICA INFORMACYJNA

TYTUŁ RYSUNKU	RZU, SCHEMAT ZADASZENIA, WIDOK BOCZNY		SKALA 1:20
NAZWA PRZEDSIĘWZIĘCIA	KANALIZACJA RUCHU TURYSTYCZNEGO OBSZARÓW CHRONIONYCH I PRZYRODNICZO CENNYCH W GMINIE RUCIANE NIDA		
ADRES INWESTYCJI NR GEDEZYJNY	UKTA, GM.RUCIANE- NIDA, DZ. NR 112/1		NR RYSUNKU 1 A
PROJEKT	ARCHITEKTONICZNO–BUDOWLANY		
PROJEKTANT nr uprawnień podpis	PROJEKT: mgr inż.arch.P.P.Kuczyński–Szulcbacher; nr upr.proj.bud.Bk/5/92; POIA nr PD–0127	SPRAWDZ.: ---; ---; ---	DATA LIPIEC 2020 r.

PROJEKTOR PRACOWNIA PROJEKTOWA SUWAŁKI_NOWIEWICZA_93C_tel/fax/087/_/5631614

PROJEKT CHRONIONY USTAWĄ O PRAWIE AUTORSKIM

FORMAT A3 /4200x2100mm/ skala 1:20

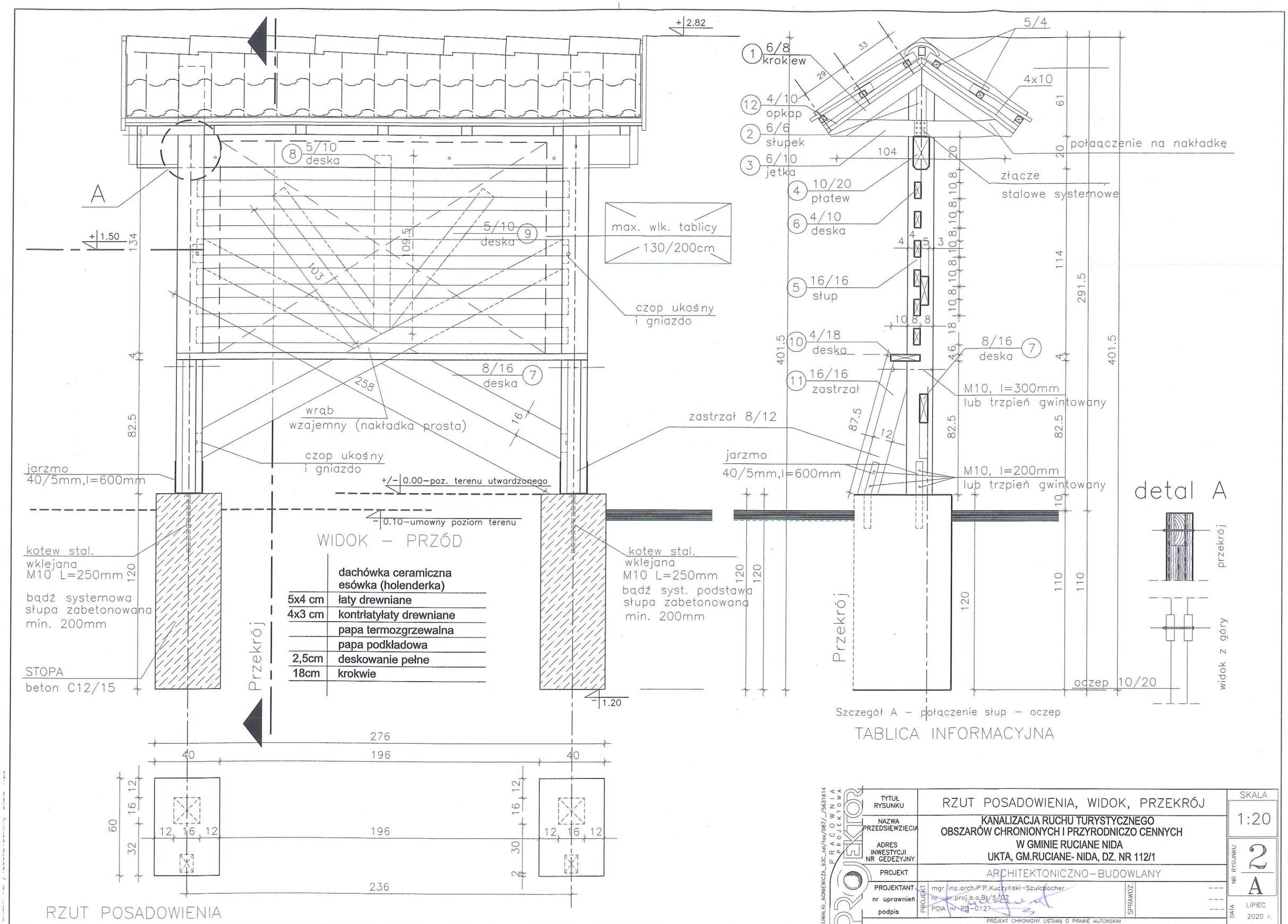

TYTUŁ RYSUNKU	RZUT POSADOWIENIA, WIDOK, PRZEKRÓJ
NAZWA PRZEDSIĘWZIĘCIA	KANALIZACJA RUCHU TURYSTYCZNEGO OBSZARÓW CHRONIONYCH I PRZYRODNICZO CENNYCH W GMINIE RUCIANE NIDA
ADRES INWESTYCJI NR GEDEZYJNY	UKTA, GM.RUCIANE- NIDA, DZ. NR 112/1
PROJEKT	ARCHITEKTONICZNO-BUDOWLANY
PROJEKTANT	mgr inż.arch.P.P.Kuczyński-Szulcbacher
nr uprawnień	nr upr.proj.b.o.BI/5/02
podpis	POIA nr PD-0127
SKALA	1:20
NR RYSUNKU	2 A
DATA	LIPIEC 2020 r.

PRACOWNIA PROJEKTOWA PROJEKTOR

SUWAŁKI_NONIEWICZA_93C_tel/fax/087/_/5631614

PROJEKT CHRONIONY USTAWĄ O PRAWIE AUTORSKIM

ZESTAWIENIE ELEMENTÓW DREWNIANYCH TABLICY INFORMACYJNEJ

L.p	OZNACZENIE ELEMENTU NA RYSUNKU	NAZWA ELEMENTU	RODZAJ MATERJAŁU ASORTYMENT I KLASA JAKOŚCI	PRZEKRÓJ [mm]	DŁUGOŚĆ [mm]	ILOŚĆ [szt]	OBIĘTOŚĆ [m³]	POWIERZCHNIA [m²]
1		KROKIEW	klasa odpowiednia do min.C24	60x80	560	14	0,038	
2		SŁUP	klasa odpowiednia do min.C24	60x60	250	7	0,006	
3		JĘTKA	klasa odpowiednia do min.C24	60x100	1040	7	0,044	
4		PŁATEW	klasa odpowiednia do min.C24	100x200	3020	1	0,060	
5		SŁUP	klasa odpowiednia do min.C24	160x160	2590	2	0,133	
6		DESKA	klasa odpowiednia do min.C24	40x100	2280	6	0,055	
7		DESKA	klasa odpowiednia do min.C24	50x160	2580	2	0,041	
8		DESKA	klasa odpowiednia do min.C24	50x100	1095	1	0,005	
9		DESKA	klasa odpowiednia do min.C24	50x100	1030	2	0,010	
10		DESKA	klasa odpowiednia do min.C24	40x180	2520	1	0,018	
11		DESKA	klasa odpowiednia do min.C24	80x120	875	2	0,017	
12		OKAP	klasa odpowiednia do min.C24	100x40	3200	2	0,026	
13		MIECZ	klasa odpowiednia do min.C24	60x60	570	4	0,008	
14		MIECZ	klasa odpowiednia do min.C24	60x60	300	4	0,004	
15		WIATROWNICA	klasa odpowiednia do min.C24	25x160	760	4	0,012	
16		SŁUPEK	klasa odpowiednia do min.C24	60x60	475	2	0,003	
					RAZEM DREWNA:		~0,48m³	

WYKAZ ELEMENTÓW STALOWYCH TABLICY INFORMACYJNEJ

	Liczba	Przedmiot	Długość [mm]	Ciężar Jednostkowy	Ciężar 1 szt.	Ciężar całkowity [kg]	Materjał	Uwagi
1	4	bl. ⊘ 40x5	600	1,57	0,942	3,77	St0S	
					RAZEM:	3,77		

UWAGA:
nie uwzględniono łat dachowych
nie uwzględniono długosci zamków

TABLICA INFORMACYJNA

TYTUŁ RYSUNKU	ZESTWIENIE MATERIAŁOWE		SKALA –
NAZWA PRZEDSIĘWZIĘCIA	KANALIZACJA RUCHU TURYSTYCZNEGO OBSZARÓW CHRONIONYCH I PRZYRODNICZO CENNYCH W GMINIE RUCIANE NIDA		NR RYSUNKU 3/A
ADRES INWESTYCJI NR GEDEZYJNY	UKTA, GM.RUCIANE- NIDA, DZ. NR 112/1		
PROJEKT	ARCHITEKTONICZNO–BUDOWLANY		
PROJEKTANT nr uprawnień podpis	PROJEKT: mgr inż.arch.P.P.Kuczyński–Szulcbacher, nr upr.proj.b.o.Bl./5/02, POIA nr PD–0127	SPRAWDZ. --- --- ---	DATA LIPIEC 2020 r.

PROJEKTOR PRACOWNIA PROJEKTOWA

SUWAŁKI_NONIEWICZA_93C_tel/fax/087/__/5631614

PROJEKT CHRONIONY USTAWĄ O PRAWIE AUTORSKIM