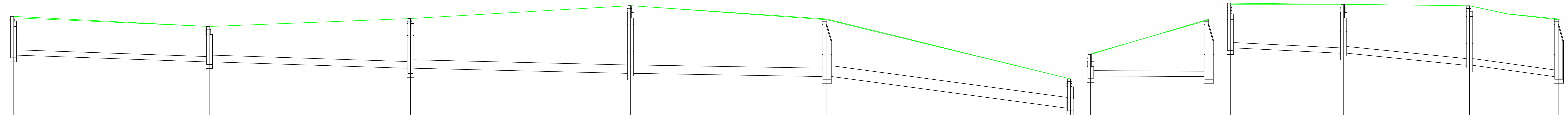

1:100

1:500

POZIOM PORÓWNAWCZY 122.00 m n.p.m.

	SB1	SB2	SB3	SB4	SB5	SB10	SB6	SB5	SB9	SB8	SB7	SB5
	Dennica	Dennica	Dennica	Dennica	Dennica	Dennica	Dennica	Dennica	Dennica	Dennica	Dennica	Dennica
PROJEKTOWANA RZĘDNA TERENU	130.43	130.05	130.35	130.83	130.33	128.09	129.01	130.33	130.92	130.88	130.82	130.33
RZĘDNA TERENU ISTNIEJĄCEGO	130.38	130.05	130.35	130.83	130.30	128.09	129.03	130.30	130.88	130.88	130.82	130.30
RZĘDNA DNA RUROCIĄGU	128.98	128.73	128.49	128.30	128.18	127.00	128.20	128.18	129.25	129.05	128.60	128.18
ZAGŁĘBIENIE DNA RUROCIĄGU	1.44	1.33 1.32	1.86 1.87	2.52	2.16 2.11	1.12	0.85	2.10	1.67	1.83	2.22 2.20	2.17
RZĘDNA OSI RUROCIĄGU	129.08	128.83 128.85	128.61 128.64	128.45	128.33 128.19	127.01	128.30	128.28	129.25	129.05	128.60	128.18
ZAGŁĘBIENIE OSI RUROCIĄGU	1.35	1.23 1.20	1.73 1.71	2.37	2.01 2.08	1.10	0.75	2.00	1.66	1.82	2.21 2.18	2.16
ODLEGŁOŚĆ	0.00	36.78	74.55	115.87	152.70	198.40	0.00	22.20	0.00	21.27	44.87	61.65

Odcinek	SPADKI, DŁUGOŚCI		MATERIAŁ, ŚREDNICA
SB1–SB2	0.70%	36.78m	PVC-U 200.0x5.90mm
SB2–SB3	0.66%	37.77m	PVC-U 250.0x7.30mm
SB3–SB4	0.47%	41.33m	PVC-U 315.0x9.20mm
SB4–SB5	0.34%	36.83m	PVC-U 315.0x9.20mm
SB5–SB10	2.67%	45.70m	PVC-U 400.0x11.70mm
SB6–SB5	0.10%	22.20m	PVC-U 200.0x5.90mm
SB9–SB8	1.00%	21.27m	PVC-U 200.0x5.90mm
SB8–SB7	2.01%	23.60m	PVC-U 250.0x7.30mm
SB7–SB5	2.75%	16.77m	PVC-U 250.0x7.30mm

Biuro Projektowe i Nadzoru "FILAR" Paweł Wysocki, 12-200 Pisz, ul. K.I. Gałczyńskiego 7/15, tel. 505 11 77 26, pw.filar@gmail.com

Inwestor: Gmina Ruciane-Nida	Obiekt: ul. Osiedle Białe w m. Ruciane Nida		Projekt Budowlany
Nazwa rysunku	Profil podłużny		Rysunek nr S3
Projektant	Projektant: Grzegorz Ariel Sobotka		Upr. Nr WAM/0034/PBS/19
Branża	Sanitarna	skala 1:500	Data: Grudzień 2020r.

strona