BRANŻA ARCHITEKTONICZNA

PROJEKT TECHNICZNY - CZĘŚĆ ARCHITEKTONICZNA

ROZBUDOWA CMENTARZA KOMUNALNEGO

K A T E G O R I A O B I E K T U VI

Ul. Cicha, Ruciane - Nida, dz. geodez. nr 3107/24, 3107/23, 3107/22, 399

Spis zawartości

CZĘŚĆ OPISU TECHNICZNEGO

1. DANE OGÓLNE:

1) Inwestor : **Gmina Ruciane-Nida**

15)Przedmiot umowy : **Projekt rozbudowy istniejącego cmentarza komunalnego przy ul. Cichej w Ruciane - Nida.**

16)Adres inwestycji: **Ruciane-Nida, ul. Cicha, nr działek : 399, 3107/24, 3107/23, 3107/22.**

17)Podstawa opracowania :

- Umowa z Inwestorem nr IGK.271.II.13.2022
- „Wypis i wyrys z miejscowego planu zagospodarowania przestrzennego miasta części miasta Ruciane – Nida, ulica Cicha zatwierdzonym uchwałą nr XXXIX 309/2017 Rady Miejskiej Ruciane – Nida z dn. 29.03.2017 r.
- Mapa sytuacyjno-wysokościowa w skali 1:500
- „Opinia geotechniczna w zakresie określenia warunków gruntowo – wodnych przydatności obszaru opracowania pod przyszłe poszerzenie cmentarza komunalnego". Opracowanie Grzegorz Prusik, Szczytno, maj 2020 r.
- wizje lokalne i pomiary terenowe na potrzeby niniejszego opracowania
- spotkania roboczo - konsultacyjne w siedzibie Zamawiającego ul. Aleja Wczasów 4 oraz w siedzibie Biura ul. dr Noniewicza 85C
- „Koncepcja powiększenia istniejącego cmentarza przy ul. Cichej w Ruciane-Nida", opracowanie 2022 przez Biuro Projektor
- Opinia dot. kształtowania ciągu komunikacyjnego na terenie projektowanego cmentarza w mieście Ruciane-Nida. Olsztyn, 10.10.2022 r.
- stosowne przepisy i normy prawne

5) Biuro autorskie: PROJEKTOR Renata Kuczyńska-Szulcbacher
z siedzibą przy ul. Teofila Noniewicza 85 C, 16-400 Suwałki

2. Geotechniczne warunki i sposób posadowienia

2.1 Dokumentacja badań podłoża gruntowego.

Warunki geotechniczne podłoża określa dokumentacja „Opinia geotechniczna" wykonana przez Soft Soil Grzegorz Prusik w 2020 roku, która określa je jako proste warunki gruntowe.

Wykonano łącznie 8 odwiertów geotechnicznych do głębokości 5,0 m poniżej poziomu terenu. W wykonanych odwiertach stwierdzono występowanie – układanie się wody gruntowej na rzędnej ca 117,0 m.npm. Opracowanie określa, że całość terenów zbudowanych w odległości ponad 200 m jest zwodociągowania, a w odległości do 200 m od granic opracowania nie ma ujęć wody charakterze ujęć zbiorczych. Na terenie opracowania nie występują wody powierzchniowe. Opracowanie zawiera opis

warunków hydrogeologicznych, ocenę właściwości fizyczno – wytrzymałościowych podłoża i wnioski geotechniczne.

Grunt nośny (pod 40 – 70 cm warstwą gleby) w stanowią grunty sypkie – piaski drobne i piaski średnie z domieszką kamieni w stanie średnio zagęszczonym. Możliwość lokalnego występowania gruntów spoistych w postaci glin zwałowych w stanie twardoplastycznym.

Warunki gruntowe zostały określone jako proste, a obiekt zaplecza cmentarza projektuje się w I kategorii geotechnicznej. Strefa przemarzania dla posadowienia obiektów III – 1,2 m.

2.2. Opinia geotechniczna.

Opinia geotechniczna wykonywana jest na podstawie stosownych, wykonanych badań podłoża gruntowego. Wykonać je można za pomocą odwiertów geotechnicznych, ręcznie lub mechanicznie lub makroskopowo metodą odkrywkową (wykopy wykonane ręcznie lub mechanicznie). Opinię geotechniczną wydaje osoba do tego uprawniona. Opinia zawarta w tej części dokumentacji – opisowej projektu architektoniczno – budowlanego – bez spełnienia wyżej wymienionych kryteriów nie może być zawarta.

Na podstawie opisu badań, określenia warunków gruntowych (utwory czwartorzędowe, holoceńskie nasypowe oraz plejstoceńskie morenowe), zbadanych parametrów geotechnicznych gruntów badany teren zaliczyć należy do prostych warunków gruntowych. Opinia została wykonana jako odrębne opracowanie.

2.3. Projekt geotechniczny.

Projekt geotechniczny dla obiektów I kategorii w warunkach gruntowych prostych nie jest wymagany.

2.4 Sposób posadowienia.

W oparciu o powyższe oraz dane geotechniczne przekazane przez geologa projektuje się :

- Ławy fundamentowe projektowanych obiektów z betonu C 20/25 – żelbetowe monolityczne, wylewane na warstwie betonu podkładowego C 8/10, zbrojone wg części konstrukcyjnej projektu wykonawczego stalą gatunku B 500 SP.

Pozostałe :

- Ściany fundamentowe – murowane z bloczków betonowych gr. 38 cm. Dopuszcza się zmianę technologii wykonania na monolit wykonany w deskowaniu.
- Wieńce i rdzenie – żelbetowe monolityczne, wylewane na budowie zbrojone indywidualnie wg p.t. części konstrukcyjnej.

3. Dokumentacja geologiczno – inżynierska

3.1 Dokumentacja badań podłoża gruntowego.

Warunki geotechniczne podłoża określa dokumentacja geotechniczna, która określa je jako odpowiednie do bezpośredniego posadowienia – warunki proste. Projektuje się elementy zagospodarowania terenu w postaci posadowionych poza strefą przemarzania murów oporowych, budynku zaplecza oraz ściany pełniącej funkcję tablicy informacyjnej – 120 cm poniżej terenu na utworach sypkich tj. piaskach drobnych i średnich z domieszkami kamieni w stanie średnio zagęszczonym.

Warunki gruntowe zostały określone jako proste, a budynku zaplecza projektuje się w II kategorii geotechnicznej.

3.2. Projekt geotechniczny.

Nie jest wymagany.

4. Parametry technologiczne oraz współzależności urządzeń i wyposażenia

Ze względu na rozbudowę istniejącego cmentarza mającą za cel zapewnienie kontynuacji funkcjonalnej, wobec aktualnie wyczerpującego się miejsca (powierzchni) w części istniejącej rezerw powierzchniowych na miejsca pochówku zwłok i szczątków ludzkich - projektuje się w ramach uzyskania dodatkowej powierzchni również szereg elementów budowlanych, jak elementy małej architektury, infrastruktury technicznej czy budynek zaplecza. Budynek służący do zapewnienia warunków sanitarnych realizacji potrzeb fizjologicznych niższego rzędu dla ludzi. Zapewnienie komfortu użytkowników spełnione jest określonymi przepisami dyktującymi wymogi higieniczno – sanitarne w budynku, a jego poszczególne elementy zawierają urządzenia konieczne do zapewnienia jego sprawności funkcjonalnej i technicznej. Budynek posiada również pomieszczenia przeznaczone dla osób stanowiących obsługę techniczną obiektu – pomieszczenie porządkowe oraz gospodarcze pełniące

funkcję składową.

Wyposażeniem, w tym instalacyjnym związanym z rozwiązaniami budowlanymi są konkretne właściwości instalacyjne przeznaczone do transferu mediów, zapewnienia wody, energii elektrycznej, dopływu i odprowadzenia powietrza oraz z nim i powiązane urządzenia związane z : kominami/przewodami wentylacyjnymi, doprowadzeniem lub zapewnieniem ciepłej wody użytkowej do pomieszczeń sanitarnych, ogrzewaniem i ucieczką ciepła, odprowadzeniem ścieków bytowych oraz odprowadzeniem wody deszczowej opadowej z dachu. Większość wyżej wymienionych zależne lub współzależne są od zasilania elektroenergetycznego. Odrębny przedmiot inwestycji stanowią urządzenia służące do obsługi terenowej w ramach ułatwienia pielęgnacji i utrzymania grobów oraz ich otoczenia służących dla osób indywidualnych.

Urządzenia i wyposażenie podstawowe :

- suszarki, lampy bakteriobójcze w pomieszczeniach łazienek jako elektryczne
- przybory sanitarne (wylewki, spłuczki, spluwaczki)
- wentylatory wyciągowe kanałowe jednostkowej wentylacji (typu EDM)
- automatyka/oświetlenie wrót garażowych w pomieszczeniu gospodarczym
- oświetlenie wyposażone w automatykę zmierzchową oraz czujniki ruchu

Część z ww posiadają współzależności zasilania elektroenergetycznego, rozwiązania budowlane umożliwiają montaż jako urządzeń stałych (konstrukcja) oraz zasilanie (przebieg kanałów, okablowania, orurowania).

Wszystkie parametry, jak napięcie, moc, natężenie, natężenie światła, opór przepływów i wydajność, średnice, wydajność strumienia powietrza itp. opisane są w poszczególnych częściach projektu technicznego dla poszczególnych branż.

5. Rozwiązania konstrukcyjno – materiałowe wewnętrznych i zewnętrznych przegród budowlanych.

Budynek zaprojektowany jako nieogrzewany, stąd brak jest konieczności zastosowania wymagań zapewnienia termoizolacyjności przegród zewnętrznych. Zastosowano ścianę jednowarstwową gr. 48 cm z bloczka betonu komórkowego dowolnego producenta o współczynniku przenikania ciepła U = 0,15 W/(mK), spełniając warunki zapobiegania ucieczki ciepła. Dach zaprojektowano jako izolowany termicznie warstwą wełny mineralnej wg odpowiednich rysunków. Współczynniki izolacyjności poszczególnych przegród zostały zawarte w części rysunkowej i opisowej projektu budowlanego.

5.1 Wykończenie ścian zewnętrznych

- Ściany wystające ponad przyległy teren i fragmenty nie osypane – nad zalecaną wokół budynku opaską żwirową - strukturalny tynk mozaikowy (kamienny) na siatce, ciemno szary wg technologii BSO wybranego producenta jako system, zabezpieczone obróbkami blacharskimi (okapnikami z kapinosem).
- Tynk cienkopowłokowy z wierzchnią warstwą uziarnienia 0,5 -1,0 o fakturze baranka
- Deski i płytki elewacyjne włóknocementowa bezpośrednio na ścianach zgodnie z zaleceniami i technologią wybranego producenta

5.2 Dach :

- **Połacie :** Płytki włóknocementowa w kolorze ciemno szarym/grafitowym.
- **Obróbki blacharskie:** Projektuje się obróbki blacharskie budynku przy użyciu konfekcjonowanych wg asortymentu producenta pokrycia dachowego i/lub indywidualnych profili z blachy stalowej powlekanej powłoką poliestrową wg kolorystyki zawartej w części graficznej opracowania. Kształtki systemowe wg wybranego pokrycia dachowego.
- **Obudowa kominów:** Projektuje się rury z blachy stalowej powlekanej w kolorze jasnoszarym, zwieńczone nasadami typu turbowent.
- **Rynny i rury spustowe:** Jak na rysunku rzutu dachu. Rozmieszczenie wg części graficznej opracowania w kolorze ciemno szarym – grafitowym, odprowadzeniem powierzchniowo na teren inwestycji. Spadki rynien przewidzieć jako 0,5 %. Szczegóły mocowań do elementów płyt warstwowych wg zaleceń producenta tejże oraz rysunków szczegółowych zawartych w odrębnej, wykonawczej części opracowania dotyczącej branży architektonicznej.

5.3 Stolarka :

Brama zewnętrzna do pomieszczenia gospodarczego unoszona - brama segmentowa wg części graficznej opracowania – zestawienia stolarki kolor biały wg dostępnego RAL producenta. Sposób sterowania, opóźnienia, dodatkowe wyposażenie – wg zaleceń Użytkownika. Asortyment wzorcowy wg wybranego producenta, po sprawdzeniu możliwości wypełnienia otworu (system prowadzenia przy wykorzystaniu projektowanej wysokości nadproża).

Okna i drzwi zewnętrzne, jako zespolone z układem ściany - indywidualna stolarka z profili aluminiowych lub PCV (zakłada się możliwość zmiany podziałów przy wyborze producenta stolarki, w tym otwierania, przy uwzględnieniu otwierania, jako podyktowane ograniczeniami technicznymi lub ekonomią rozwiązań). Wszystkie elementy szklane jako szło bezpieczne P4. Wszystkie wymiary wg rysunku zestawienia stolarki.

Współczynnik przenikania ciepła minimalny U = 0,9 W/m^2 x K jak dla budynku ogrzewanego, kolor biały lub imitacja naturalnego aluminium, wyposażone w system mikro-wentylacji (np. nawiewniki higrosterowane) zapewniające normatywny napływ powietrza zewnętrznego na potrzeby wentylacji grawitacyjnej. Ilość, rozmieszczenie i rodzaj nawiewników wg części sanitarnej opracowania. Sposób otwierania, szklenie oraz uchylność/ rozwieralność stolarki okiennej jako sugestia wg części graficznej projektu technicznego nn architektury. Okna/skrzydła okienne usytuowane powyżej wysokości człowieka wyposażone w otwieracze dostępnymi z poziomu podłogi.

Drzwi wejściowe do pomieszczeń sanitarnych z normatywnymi dolnymi otworami wentylacyjnymi nawiewnymi wg asortymentu producenta, jako uodpornione na wilgoć (powłoka lub okładzina PVC, laminat wysokociśnieniowy etc.).

Drzwi wewnętrzne wg zalecenia Użytkownika o podwyższonej odporności akustycznej.

Wydzielone kabiny sanitarne ustępów lub wydzieleń wewnętrznych łazienek/ pomieszczeń mokrych wg systemu i technologii wybranego producenta ścianek systemowych z laminatu wysokociśnieniowego gr. 8-12 mm w okuciach wilgocioodpornych.

- Parapety zewnętrzne projektuje się z blachy stalowej jako obróbki z okapnikami, powlekanej poliestrem w kolorze szarym – ciemno grafitowym wg technologii wybranego producenta stolarki okiennej. Zaleca się wykończenie ościeży z blachy płaskiej jako pionowe i poziome obróbki.

5.4. Wentylacja

- **Kominy wentylacyjne.** Wentylacja grawitacyjna z rur blaszanych, stalowych ∅ 150 umiejscowiona w kalenicy z obrotowymi nasadami kominowymi. Wlot kanału wyposażony w anemostat. Odcinki kanałów wentylacyjnych narażone na wychłodzenie (powyżej stropodachu) zaleca się ocieplić lub wykonać z rur izolowanych, co zapewni większą wydajność strumienia powietrza.
- **Nawiewy**

Zaleca się zastosowanie kratek nawiewnych w dolnym panelu bramy segmentowej w pomieszczeniu magazynowym lub regulowanymi kratkami ściennymi nad posadzkowymi (konfekcjonowanymi, z regulowanymi żaluzjami).

Dojścia do urządzeń montowanych na dachu (kominy, urządzenia łączności).

Bezpośrednio z podnośnika samojezdnego w celach konserwacji.

5.5. Posadzki

Wszystkie rodzaje podłóg podano na rysunkach rzutów posadzek.

Na zewnątrz nawierzchnia pochylni i schodów – gres. Podjazd beton zacierany na gładko z dodatkami mrozo - i wodoszczelnymi. Pomieszczenia mokre – terakota lub specjalistyczne, antypoślizgowe PVC przeznaczone do pomieszczeń mokrych. Przejścia pomiędzy różnymi posadzkami – w progach drzwiowych z konfekcjonowanych listew podłogowych lub jako spaw w przypadku PVC. W wybranych pomieszczeniach projektuje się wpusty podłogowe z materiałów niekorodujących.

Odpowiednio projektuje się :

Gres z powierzchnią antypoślizgową – pomieszczenie gospodarcze.

Terakota lub bezspoinowa wykładzina PVC antypoślizgowa przeznaczona do pomieszczeń mokrych, odporna na środki chemiczne, antybakteryjna.

5.6. Parapety

Podokienniki indywidualne – z PCV, konglomeratu, kamienne lub inne, również jako możliwość wykorzystania wg asortymentu producenta stolarki. Dopuszcza się wariant wykończenia podokienników glazurą ścienną.

5.7. Okładziny/ wykończenie ścian

Ściany konstrukcyjne zewnętrzne w gruncie - ocieplone do pełnej wysokości, z bloczka betonowego M-4 lub wylewane na budowie, pozostałe ściany nadziemia parteru i górnych kondygnacji z bloczków betonu komórkowego gr. 48 cm.

Ściany wewnętrzne gr. 24 i 12 cm, wszystkich pomieszczeń łazienek, pomieszczenie porządkowe – glazura, laminaty, okładziny PVC.

Wszystkie pomieszczenia z umywalkami jw. – glazury do wysokości minimum 220 cm, glazura w kolorze białym

Pomieszczenie gospodarcze tynki wewnętrzne cementowo - wapienne, malowanie emulsyjne w kolorze białym.

5.8. Sufity

Panel konfekcjonowany jak elewacyjny z płyt włókno-cementowych. Możliwość zastosowania listew PVC, płyt gipsowo kartonowych GKi lub włókno cementowych innych, na stelażu metalowym; wykończone gładzią gipsową, wykonane w systemie sufitów podwieszanych np. w wybranej technologii producenta lub inne w konsultacji z użytkownikiem.

5.9. Izolacje

5.9.1 Przeciwwilgociowe, paraizolacje:

- Parter z podłogą na gruncie: pozioma posadzki w postaci warstwy dedykowanej folii polietylenowej odpowiedniej grubości i/lub papy asfaltowej termozgrzewalnej. Warstwa dwukrotna. Dopuszcza się wykonanie z mas bitumicznych rozprowadzanych powierzchniowo.
- Wszystkie pomieszczenia sanitariatów i pomieszczeń mokrych wyłożyć płytkami ceramicznymi – terakota - na zaprawie klejowej do wysokości 220 cm - ponad poziom wykończonej posadzki, w posadzce podwójna powłoka papy asfaltowej wywinięta na ściany min. 15 cm. Dopuszcza się okładzinę ścian z dedykowanej wykładziny ściennej PVC lub innych płyt wodoodpornych np. spieki, szkło.
- Cokół/podwalina - izolacja pionowa z powłoki masy bitumicznej lub arkuszowej papy termozgrzewalnej łączonej z izolacją poziomą posadzki – wykończenie nad terenem tynk mineralny na bazie żywic, na siatce mocowanej mechanicznie
- Folia paroizolacyjna lub papa asfaltowa w stropodachu skośnym
- Papa asfaltowa wierzchniego krycia z powłoką mineralizowaną jako pokrycie deskowania pełnego w warstwie dachowej
- Pokrycie dachu z konfekcjonowanych płytek włókno - cementowych w kolorze grafitowym na łatach lub systemowych listwach wg asortymentu producenta

5.9.2 Termiczne (Współczynnik U (K) wg proj. budowlanego) i akustyczne:
Nie dotyczy- budynek nieogrzewany.

- Zastosowano ścianę jednowarstwową gr. 48 cm z bloczka betonu komórkowego dowolnego producenta o współczynniku przenikania ciepła U = 0,15 W/(mK), spełniając warunki zapobiegania ucieczki ciepła.
- Dach – wełna mineralna 2 x 10 cm.
- Podłoga na gruncie 8 cm – płyty polistyrenowe XPS lub poliuretanowe, (płyty styropianu odmiany EPS 100-083 oraz płyty z pianki ekstrudowanej np. Ursa, Styrodur, Styrofoam itp.)

5.9.3 Antykorozyjne

Nie dotyczy.

5.10.4 Przeciwpożarowe

Nie wymaga się zabezpieczeń ognioochronnych elementów stalowych – wszystkie elementy nośne jako murowe oraz żelbetowe.

6. Warunki ochrony przeciwpożarowej.

Zgodnie z częścią architektoniczno – budowlaną. Projekt nie wymaga uzgodnienia przez rzeczoznawcę ds. zabezpieczeń przeciwpożarowych.

cz. architektoniczno-budowlana - *mgr inż. arch. Piotr Przemysław Kuczyński-Szulcbacher*
nr ewid. upr. bud. do proj. w spec. arch. b.o. Bł/5/02

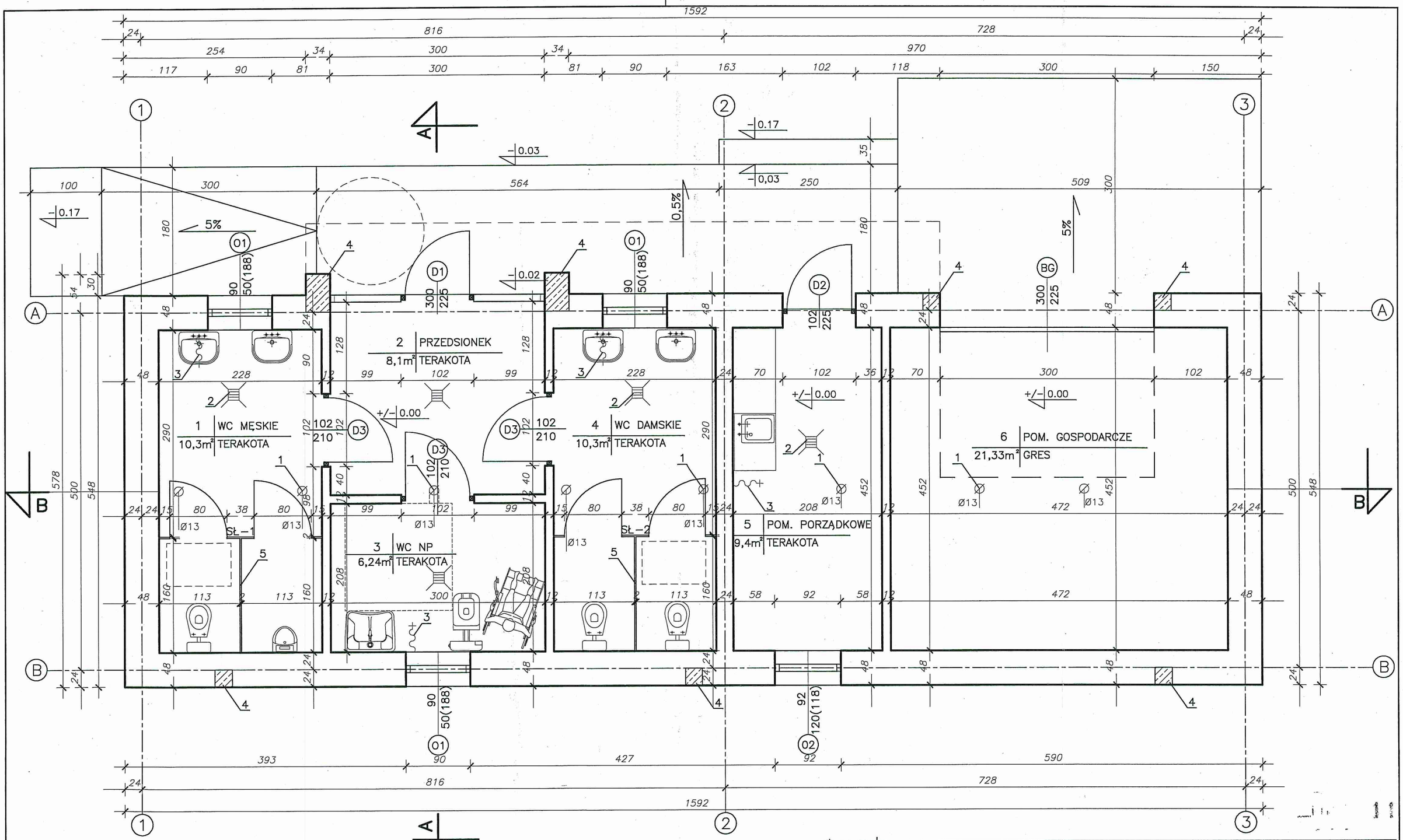

OBJAŚNIENIA:

1. KOMINY WENTYLACYJNE Z RUR STALOWYCH Ø150mm
2. WPUST KANALIZACYJNY PODŁOGOWY Z SYFONEM
3. ARMATURA CZERPALNA ZE ZŁĄCZKĄ DO WĘŻA
4. ELEMENT ŻELBETOWY WG CZ. KONSTRUKCYJNEJ
5. SYSTEMOWE ŚCIANKI DZIAŁOWE WG RYS. ZESTAWIENIA

FORMAT A3 /4200x2100mm/ skala 1:50

SUWAŁKI_NONIEWICZA_93C_tel/fax/087/_/5831614

PRACOWNIA PROJEKTOWA PROJEKTOR

TYTUŁ RYSUNKU	RZUT PRZYZIEMIA		SKALA 1:50
NAZWA PRZEDSIĘWZIĘCIA	ROZBUDOWA CMENTARZA – BUDYNEK ZAPLECZA		
ADRES INWESTYCJI NR GEDEZYJNY	UL. CICHA, RUCIANE NIDA dz. nr 3107/24, 3107/23, 3107/22, 399		NR RYSUNKU 1/A
PROJEKT	TECHNICZNY		
PROJEKTANT	PROJEKT. mgr inż. arch. Piotr P. Kuczyński-Szulcbacher	SPRAWDZ. mgr inż. arch. D.Śmiarowski	
nr uprawnień	nr upr. proj. b.o. Bł/5/02	nr upr.proj.b.o. Bł/3/02	
podpis			DATA 0 -11- 2012

PROJEKT CHRONIONY USTAWĄ O PRAWIE AUTORSKIM

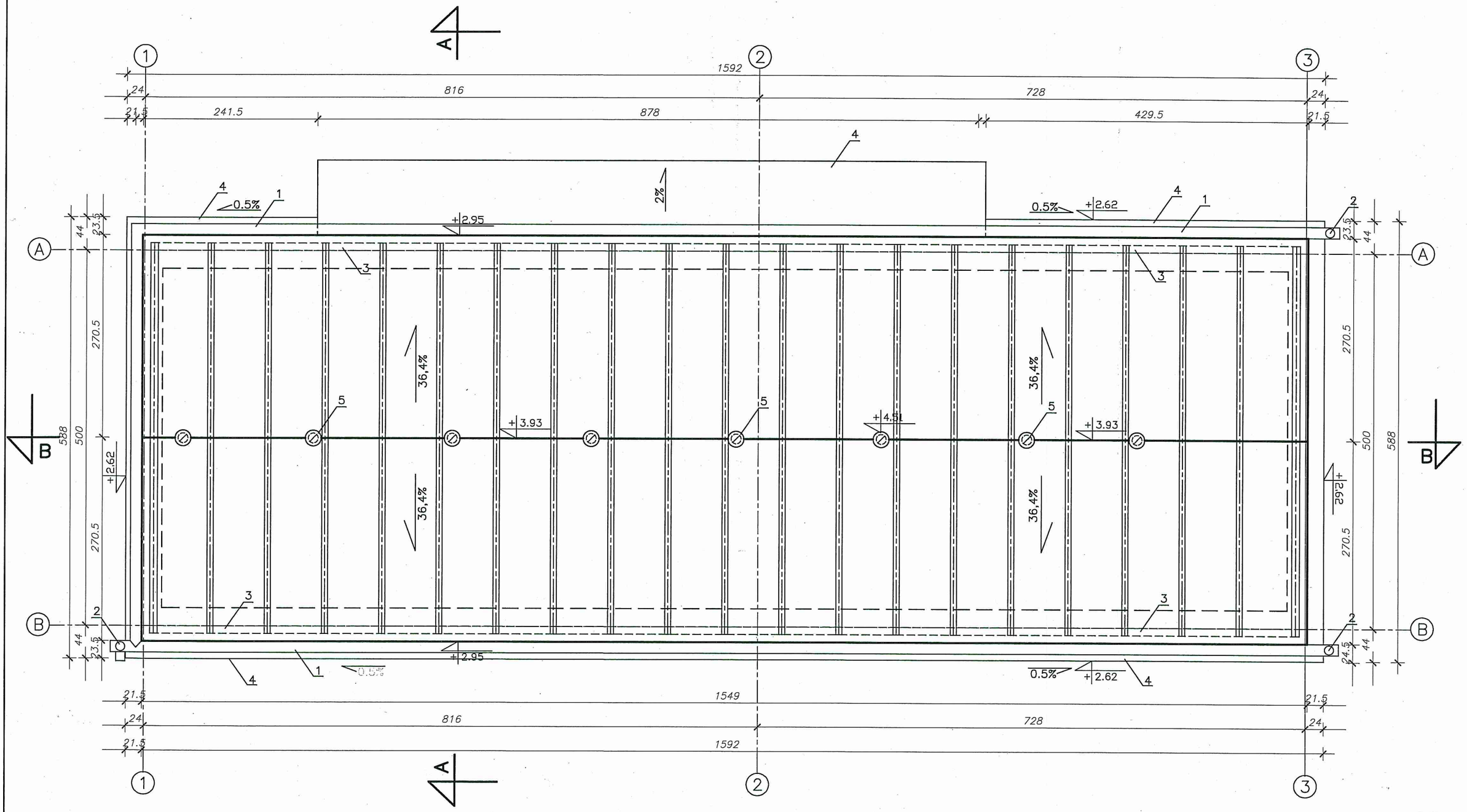

OBJAŚNIENIA:

1. RYNNA ZE SPADKIEM 0,5–1%, Ø150mm
2. RURA SPUSTOWA Ø120mm
3. MURŁATA 10x10cm
4. GZYMS
5. KOMINY WENTYLACYJNE Z RUR STALOWYCH Ø130mm Z NASADAMI KOMINOWYMI TYPU TURBOWENT.
6. ZADASZENIE ZE SPADKIEM – FORMOWANIE SPADKU PŁYTĄ ŻELBETOWĄ LUB ŁATAMI MOCUJĄCYMI

FORMAT A3 /4200x2100mm/ skala 1:50

SUWAŁKI_NONIEWICZA_93C_tel/fax/087/_/5631614

PRACOWNIA PROJEKTOWA PROJEKTOR

TYTUŁ RYSUNKU	SCHEMAT WIĘŹBY DACHOWEJ		SKALA 1:50
NAZWA PRZEDSIĘWZIĘCIA	ROZBUDOWA CMENTARZA – BUDYNEK ZAPLECZA		
ADRES INWESTYCJI NR GEDEZYJNY	UL. CICHA, RUCIANE NIDA dz. nr 3107/24, 3107/23, 3107/22, 399		NR RYSUNKU 2 A
PROJEKT	TECHNICZNY		
PROJEKTANT nr uprawnień podpis	PROJEKT: mgr inż. arch. Piotr P. Kuczyński–Szulcbacher nr upr. proj. b.o. Bł/5/02	SPRAWDZ.: mgr inż. arch. D.Śmiarowski nr upr.proj.b.o. Bł/3/02	DATA 30-11-2012 r.

PROJEKT CHRONIONY USTAWĄ O PRAWIE AUTORSKIM

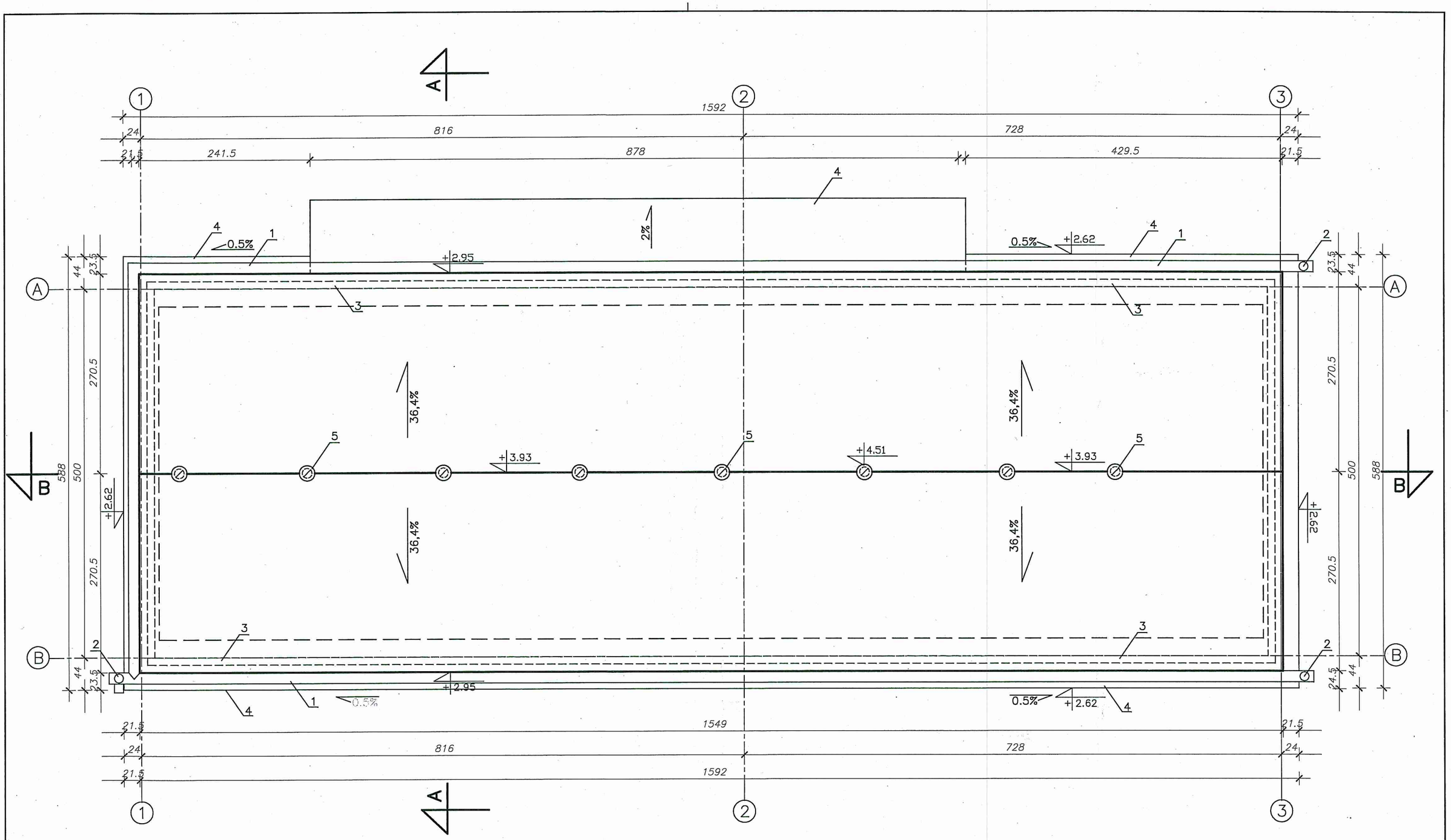

OBJAŚNIENIA:

1. RYNNA ZE SPADKIEM 0,5–1%, Ø150mm
2. RURA SPUSTOWA Ø120mm
3. MURŁATA 10x10cm
4. GZYMS
5. KOMINY WENTYLACYJNE Z RUR STALOWYCH Ø130mm Z NASADAMI KOMINOWYMI TYPU TURBOWENT.
6. ZADASZENIE ZE SPADKIEM – FORMOWANIE SPADKU PŁYTĄ ŻELBETOWĄ LUB ŁATAMI MOCUJĄCYMI

FORMAT A3 /4200x2100mm/ skala 1:50

SUWAŁKI_NONIEWICZA_93C_tel/fax/087/_/5631614

PRACOWNIA PROJEKTOWA PROJEKTOR

TYTUŁ RYSUNKU	RZUT DACHU
NAZWA PRZEDSIĘWZIĘCIA	ROZBUDOWA CMENTARZA – BUDYNEK ZAPLECZA
ADRES INWESTYCJI NR GEDEZYJNY	UL. CICHA, RUCIANE NIDA dz. nr 3107/24, 3107/23, 3107/22, 399
PROJEKT	TECHNICZNY
PROJEKTANT	mgr inż. arch. Piotr P. Kuczyński–Szulcbacher
nr uprawnień	nr upr. proj. b.o. Bł/5/02
podpis	
PROJEKT.	
SPRAWDZ.	mgr inż. arch. D.Śmiarowski nr upr.proj.b.o. Bł/3/02

PROJEKT CHRONIONY USTAWĄ O PRAWIE AUTORSKIM

SKALA 1:50

NR RYSUNKU 3 A

DATA 30 - 11 - 2012

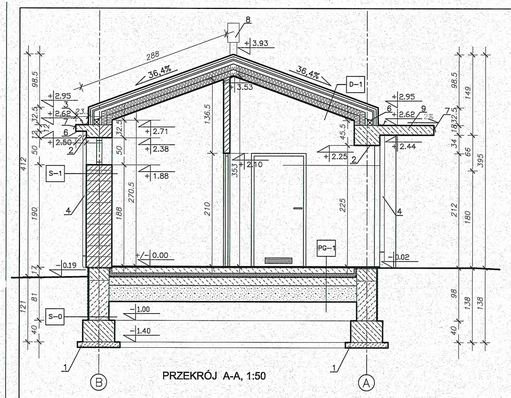

PRZEKRÓJ A-A, 1:50

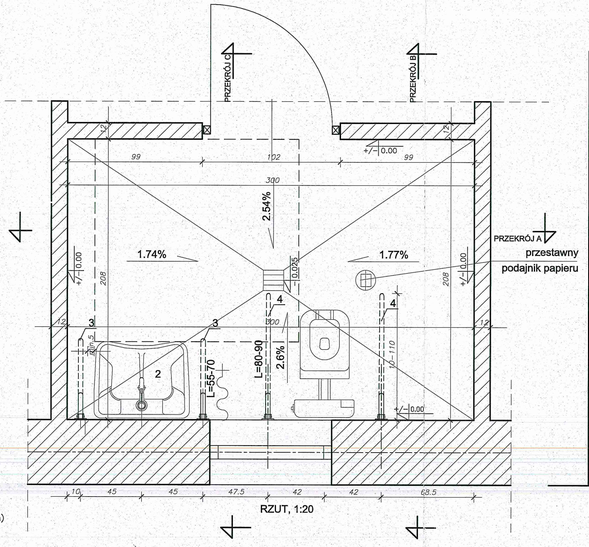

RZUT, 1:20

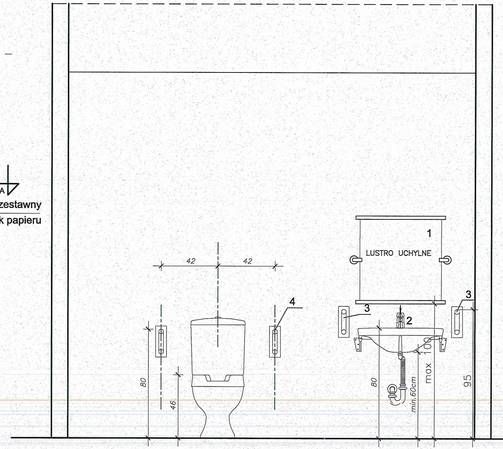

PRZEKRÓJ A, 1:20

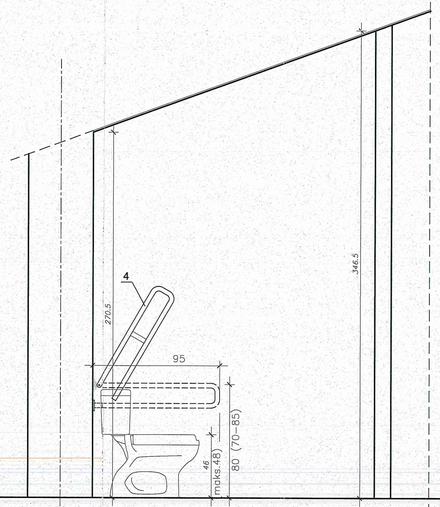

PRZEKRÓJ B, 1:20

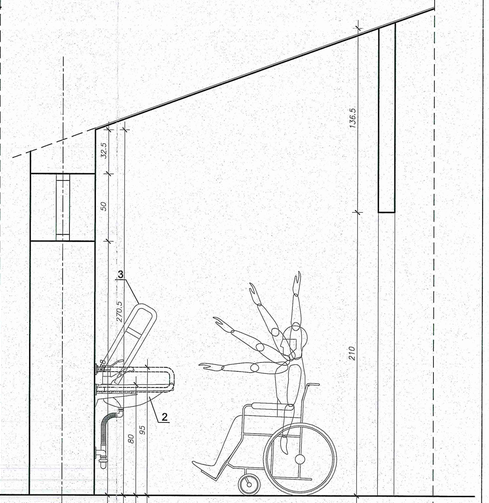

PRZEKRÓJ C, 1:20

D-1	DACH	
1cm	PŁYTY WŁÓKNOCEMENTOWE	
4cm	ŁATY LUB KONTRŁATY	
4cm	ŁATY LUB KONTRŁATY	
2x	POKRYCIE Z 2 WARSTW PAPY ASF. TERMOZGRZ.	
2,5cm	DESKOWANIE SOSNOWE LUB ŚWIERKOWE	
6cm	WARSTWA POWIETRZNA ŚLABO WENTYLOWANA	KROKWIE 8x16cm
1x	IZOLACJA PRZECIWWIATROWA PODASZY	
10cm	MATA WEŁNY MIN. Z WŁÓKIEN SZKLANYCH	
10cm	MATA WEŁNY MIN. Z WŁÓKIEN SZKLANYCH	
1x	IZOLACJA PAROSZCZELNA	
1cm	PŁYTY WŁÓKNOCEMENTOWE	

S-1	ŚCIANA ZEWNĘTRZNA	
48cm	ŚCIANA Z BLOCZKÓW Z BETONU KOMÓRKOWEGO U=0,15 W/(M² K)	
1cm	DESKI ELEWACYJNE WŁÓKNOCEMENTOWE / TYNK	

S-0	ŚCIANA ZEWNĘTRZNA W GRUNCIE
36(38)cm	ŚCIANA MUROWANA Z BLOCZKÓW Z BETONOWYCH
1x	MASA BITUMICZNA WYBRANEGO PRODUCENTA

PG-1	PODŁOGA NA GRUNCIE	
2cm	PŁYTKI OKŁADZINOWE CERAMICZNE	
10cm	SZLICHTA CEMENTOWA	
8cm	PŁYTY Z TWARDEGO POLISTYRENU [30SS]	
2x	POKRYCIE Z 2 WARSTW PAPY ASF. TERMOZGRZ.	
15cm	POSADZKA BETONOWA	
30cm	ŻWIR	

OBJAŚNIENIA:

1. WARSTWA BETONU PODKŁADOWEGO C8/10 (min.10cm)
2. ELEMENT ŻELBETOWY WG CZ. KONSTRUKCYJNEJ
3. RYNNA ZE SPADKIEM 0,5–1%, Ø150mm
4. RURA SPUSTOWA Ø120mm
5. MURŁATA 10x10cm
6. GZYMS
7. OBRÓBKA BLACHARSKA
8. KOMINY WENTYLACYJNE Z RUR STALOWYCH Ø130mm Z NASADAMI KOMINOWYMI TYPU TURBOWENT.
9. ZADASZENIE ZE SPADKIEM – FORMOWANIE SPADKU PŁYTĄ ŻELBETOWĄ LUB ŁATAMI MOCUJĄCYMI

OBJAŚNIENIA :

1 LUSTRO UCHYLNE
2 UMYWALKA REGULOWANA NA WYSOKOŚĆ Z BATERIĄ ŁOKCIOWĄ/ LUB BEZDOTYKOWA
3 PORĘCZ WC ŚCIENNA ŁUKOWA UCHYLNA 60cm POWIERZCHNIA FALISTA
4 PORĘCZ WC ŚCIENNA ŁUKOWA UCHYLNA min. 95cm POWIERZCHNIA FALISTA
5 SPŁUCZKA URUCHAMIANA AUTOMATYCZNIE LUB RĘCZNIE

NIE UWZGLĘDNIONO NA RYSUNKACH KONIECZNYCH ELEMENTÓW WYPOSAŻENIA :
– PODAJNIK Z RĘCZNIKAMI PAPIEROWYMI LUB SUSZARKA DO RĄK PRZY UMYWALCE
– DOZOWNIK MYDŁA PRZY UMYWALCE
– KOSZ NA RĘCZNIKI PAPIEROWE
– KOSZ NA ŚMIECI
– SZCZOTKA DO SEDESU W PRZENOŚNEJ PODSTAWIE
– UCHWYT NA PAPIER TOALETOWY W PRZENOŚNEJ PODSTAWIE/STOJAKU NA WYS. 60–70cm
– OŚWIETLENIE PUNKTOWE NAD UMYWALKĄ, GNIAZDA 230V, OŚWIETLENIE SUFITOWE OGÓLNE
– WŁĄCZNIKI/GNIAZDA NA WYSOKOŚCI 80–110cm

11

TYTUŁ RYSUNKU	PRZEKRÓJ A–A, WC NP	SKALA 1:50 1:20
NAZWA PRZEDSIĘWZIĘCIA	ROZBUDOWA CMENTARZA – BUDYNEK ZAPLECZA	
ADRES INWESTYCJI NR. GEDEZYJNY	UL. CICHA, RUCIANE NIDA dz. nr 3107/24, 3107/23, 3107/22, 399	
PROJEKT	TECHNICZNY	NR RYSUNKU 4 A
PROJEKTANT nr uprawnień podpis	mgr inż. arch. Piotr P. Kuczyński-Szulcbacher nr upr. 5-c. B/3/02	SPRAWDZ. mgr inż. arch. D.Śmierowski nr upr.b.a. B/3/02

PROJEKTOR

PROJEKT CHRONIONY USTAWĄ O PRAWIE AUTORSKIM

DATA 30 -11- 2012

FORMAT A3 /420x2100mm/ skala 1:**

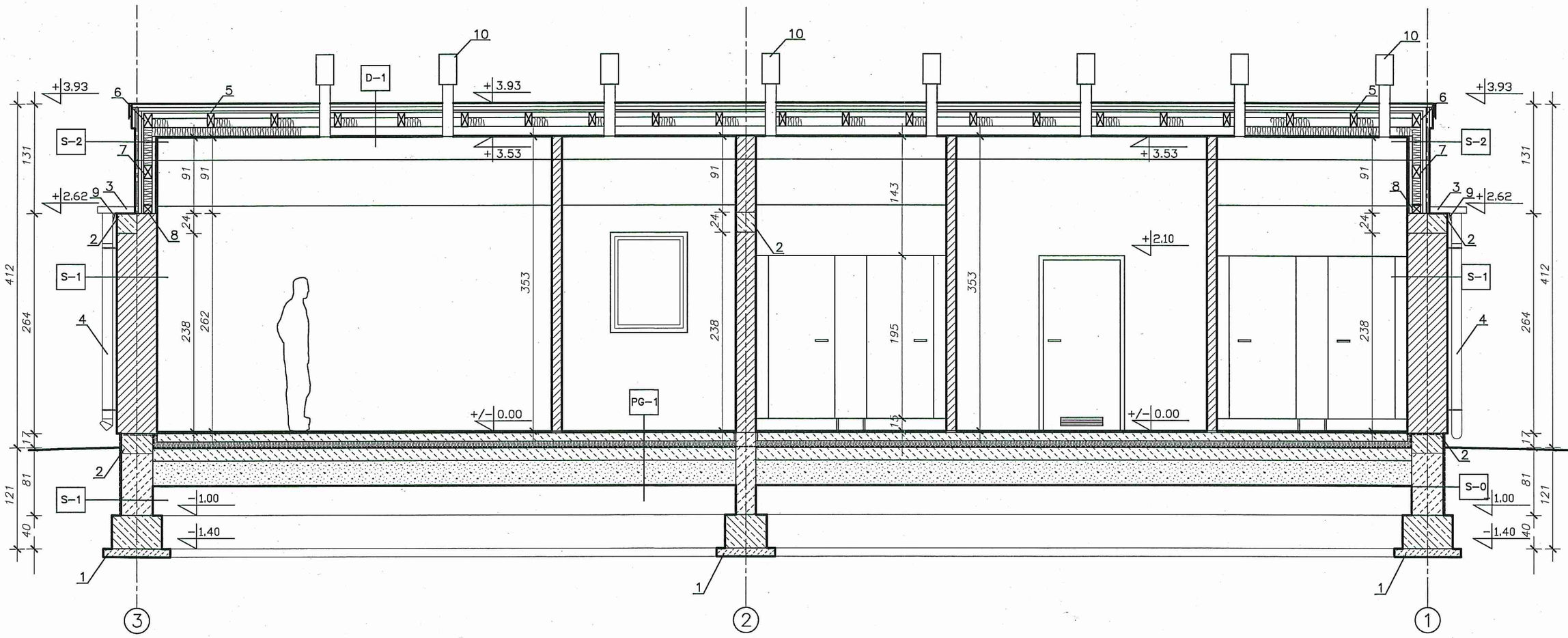

D-1	DACH U=0,15 W/(m² K)	
1cm	PŁYTY WŁÓKNOCEMENTOWE	
4cm	ŁATY LUB KONTRŁATY	
4cm	ŁATY LUB KONTRŁATY	
2x	POKRYCIE Z 2 WARSTW PAPY ASF. TERMOZGRZ.	
2,5cm	DESKOWANIE SOSNOWE LUB ŚWIERKOWE	
6cm	WARSTWA POWIETRZNA SŁABO WENTYLOWANA	KROKWIE 8x16cm
1x	IZOLACJA PRZECIWWIATROWA PODASZY	
10cm	MATA WEŁNY MIN. Z WŁÓKIEN SZKLANYCH	
10cm	MATA WEŁNY MIN. Z WŁÓKIEN SZKLANYCH	
1x	IZOLACJA PAROSZCZELNA	
1cm	DESKI WŁÓKNOCEMENTOWE	

S-0	ŚCIANA ZEWNĘTRZNA W GRUNCIE
36(38)cm	ŚCIANA MUROWANA Z BLOCZKÓW Z BETONOWYCH
1x	MASA BITUMICZNA WYBRANEGO PRODUCENTA

S-1	ŚCIANA ZEWNĘTRZNA U=0,15 W/(m² K)
48cm	ŚCIANA Z BLOCZKÓW Z BETONU KOMÓRKOWEGO U=0,15 W/(M² K)
1cm / –	DESKI ELEWACYJNE WŁÓKNOCEMENTOWE / TYNK

S-2	ŚCIANA SZCZYTOWA U=0,18 W/(m² K)
1cm	DESKI WŁÓKNOCEMENTOWE
1x	IZOLACJA PAROSZCZELNA
4cm	ŁATY LUB KONTRŁATY
10cm	MATA WEŁNY MIN. Z WŁÓKIEN SZKLANYCH– –KROKIEW 10x16cm
2,5cm	DESKOWANIE SOSNOWE LUB ŚWIERKOWE
2x	POKRYCIE Z 2 WARSTW PAPY ASF. TERMOZGRZ.
4cm	ŁATY LUB KONTRŁATY
4cm	ŁATY LUB KONTRŁATY
1cm	PŁYTY WŁÓKNOCEMENTOWE

PG-1	PODŁOGA NA GRUNCIE U=0,25 W/(m² K)
2cm	PŁYTKI OKŁADZINOWE CERAMICZNE
10cm	POSADZKA BETONOWA C16/20
8cm	PŁYTY Z TWARDEGO POLISTYRENU [3035S]
2x	POKRYCIE Z 2 WARSTW PAPY ASF. TERMOZGRZ.
15cm	POSADZKA BETONOWA C20/25 W6
30cm	ŻWIR

OBJAŚNIENIA:

1. WARSTWA BETONU PODKŁADOWEGO C8/10 (min.10cm)
2. ELEMENT ŻELBETOWY WG CZ. KONSTRUKCYJNEJ
3. RYNNA ZE SPADKIEM 0,5–1%, Ø150mm
4. RURA SPUSTOWA Ø120mm
5. KROKIEW 8x16cm
6. KROKIEW 10x16cm
7. JETKA 10x16cm
8. PODWALINA 10x10cm
9. OBRÓBKA BLACHARSKA
10. KOMINY WENTYLACYJNE Z RUR STALOWYCH Ø130mm Z NASADAMI KOMINOWYMI TYPU TURBOWENT.

15

SUWAŁKI_NONIEWICZA_93C_tel/fax/087/_/5631614
PRACOWNIA PROJEKTOWA PROJEKTOR

TYTUŁ RYSUNKU	PRZEKRÓJ B–B		SKALA 1:50
NAZWA PRZEDSIĘWZIĘCIA	ROZBUDOWA CMENTARZA – BUDYNEK ZAPLECZA UL. CICHA, RUCIANE NIDA		
ADRES INWESTYCJI NR GEDEZYJNY	dz. nr 3107/24, 3107/23, 3107/22, 399		NR RYSUNKU 5 A
PROJEKT	TECHNICZNY		
PROJEKTANT nr uprawnień podpis	PROJEKT. mgr inż. arch. Piotr P. Kuczyński–Szulcbacher nr upr. proj. b.o. Bł/5/02	SPRAWDZ. mgr inż. arch. D.Śmiarowski nr upr.proj.b.o. Bł/3/02	DATA 30 -11- 2012 r.

PROJEKT CHRONIONY USTAWĄ O PRAWIE AUTORSKIM

FORMAT A3 /4200x2100mm/ skala 1:50

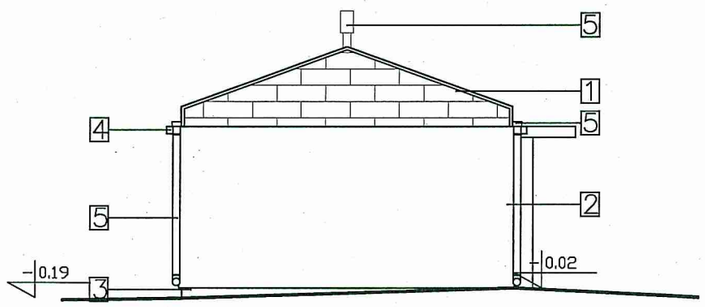

ELEWACJA PÓŁNOCNA

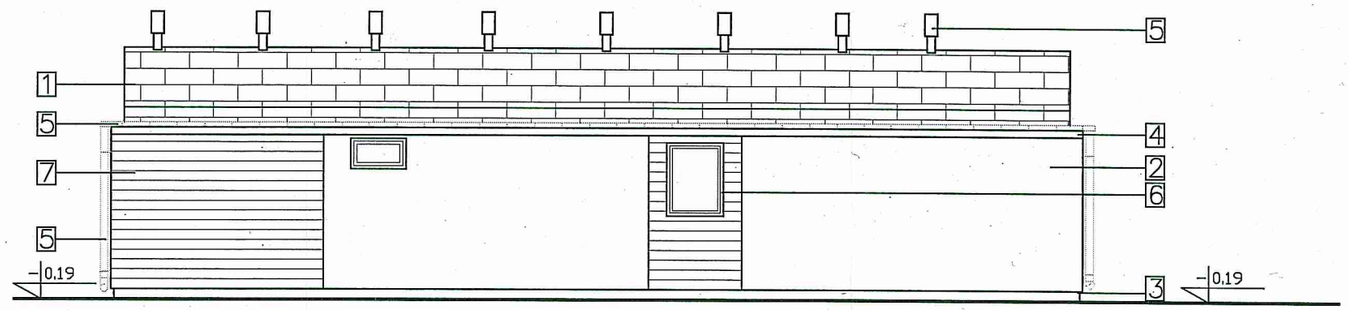

ELEWACJA WSCHODNIA

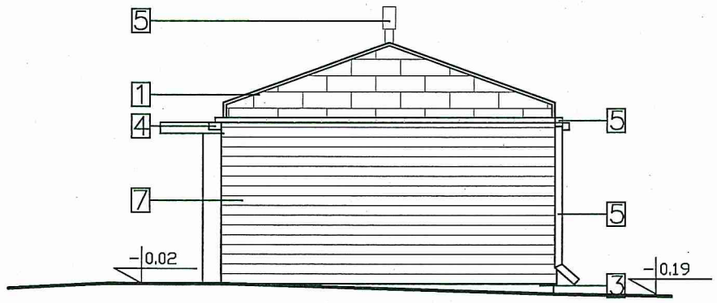

ELEWACJA POŁUDNIOWA

ELEWACJA ZACHODNIA

OBJAŚNIENIA:

1. POKRYCIE DACHU – PŁYTKI WŁÓKNOCEMENTOWE KOLOR GRAFITOWY
2. TYNK ZEWNĘTRZNY – KOLOR BIAŁY
3. COKOŁY – KOLOR CIEMNY SZARY
4. GZYMSY – KOLOR JASNY GRAFITOWY
5. RYNNY, RURY SPUSTOWE, OBRÓBKI BLACHARSKIE, KOMINY WENTYLACYJNE – KOLOR JASNY GRAFITOWY
6. STOLARKA OKIENNA I DRZWIOWA, BRAMA GARAŻOWA – KOLOR BIAŁY
7. DESKI ELEWACYJNE WŁÓKNOCEMENTOWE, KOLOR GRAFITOWY
8. OŚWIETLENIE NA CZUJKI RUCHU Z OPÓŹNIACZEM

FORMAT A3 /4200x2100mm/ skala 1:100

SUWAŁKI_NONIEWICZA_93C_tel/fax/087/_/5631614

PRACOWNIA PROJEKTOWA PROJEKTOR

TYTUŁ RYSUNKU	ELEWACJE		SKALA 1:100
NAZWA PRZEDSIĘWZIĘCIA	ROZBUDOWA CMENTARZA – BUDYNEK ZAPLECZA		
ADRES INWESTYCJI NR GEDEZYJNY	UL. CICHA, RUCIANE NIDA dz. nr 3107/24, 3107/23, 3107/22, 399		NR RYSUNKU 6/A
PROJEKT	TECHNICZNY		
PROJEKTANT nr uprawnień podpis	PROJEKT. mgr inż. arch. Piotr P. Kuczyński-Szulcbacher nr upr. proj. b.o. Bł/5/02	SPRAWDZ. mgr inż. arch. D.Śmiarowski nr upr.proj.b.o. Bł/3/02	DATA 30-11-2012 r.

PROJEKT CHRONIONY USTAWĄ O PRAWIE AUTORSKIM

OZNACZENIE NA RZUCIE		01	02
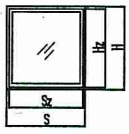 SCHEMAT			
WYMIAR W ŚWIETLE OTWORU [cm]	S	90	92
	H	50	120
ZEWNĘTRZNY WYMIAR OŚCIEŻNICY [cm]	Sz	80	82
	Hz	40	110
ILOŚĆ		3	1
UWAGI			

OZNACZENIE NA RZUCIE		D1	D2	D3	BG
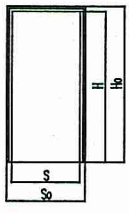 SCHEMAT		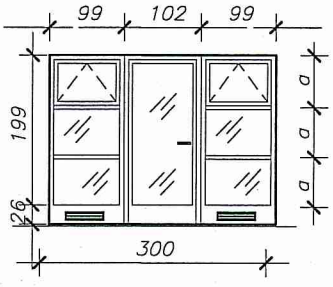	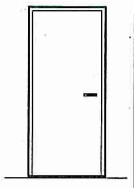	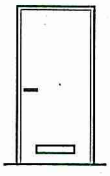	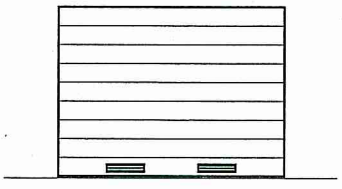
WYMIAR W ŚWIETLE OTWORU [cm]	So	300	102	102	300
	Ho	225	225	210	225
WYMIAR DRZWI W ŚWIETLE PRZEJŚCIA [cm]	S	90	90	90	WG SYSTEMU PRODUCENTA STOLARKI
	H	215	215	200	
ILOŚĆ		1	L 1 P –	L 1 P 2	1
UWAGI		Z KRATKAMI NAWIEWNYMI		Z KRATKĄ NAWIEWNĄ	Z KRATKAMI NAWIEWNYMI

UWAGI:

- PRZED ZAMÓWIENIEM STOLARKI WYMIARY OTWORÓW SPRAWDZIĆ NA BUDOWIE ZALECA SIĘ DOKONANIA POMIARÓW PRZEZ PRODUCENTA STOLARKI
- ZEWNĘTRZNE WYMIARY OŚCIEŻNIC USTALIĆ Z PRODUCENTEM STOLARKI Z DOSTOSOWANIEM DO SYSTEMU ELEWACYJNEGO
- SCHEMATY STOLARKI POKAZANO W WIDOKU OD ZEWNĄTRZ
- SZKLENIE SZKŁEM BEZPIECZNYM
- WSZYSTKIE DRZWI WYPOSAŻONE W SAMOZAMYKACZ
- DRZWI WYKONANE Z MATERIAŁU ODPORNEGO NA WILGOĆ

FORMAT A4 /2100x2970mm/ skala 1:100

SUWAŁKI_NONIEWICZA_93C_tel/fax/087/_/5631614 PRACOWNIA PROJEKTOWA PROJEKTOR

TYTUŁ RYSUNKU	ZESTAWIENIE STOLARKI		SKALA 1:100
NAZWA PRZEDSIĘWZIĘCIA / ADRES INWESTYCJI NR GEDEZYJNY	ROZBUDOWA CMENTARZA – BUDYNEK ZAPLECZA UL. CICHA, RUCIANE NIDA dz. nr 3107/24, 3107/23, 3107/22, 399		NR RYSUNKU 7/A
PROJEKT	TECHNICZNY		
PROJEKTANT nr uprawnień podpis	PROJEKT: mgr inż. arch. Piotr P. Kuczyński-Szulcbacher nr upr. proj. b.o. Bł/5/02	SPRAWDZ.: mgr inż. arch. D.Śmiarowski nr upr.proj.b.o. Bł/3/02	DATA 30-11-2002

PROJEKT CHRONIONY USTAWĄ O PRAWIE AUTORSKIM

OZNACZENIE NA RZUCIE		SŁ–1	SŁ–2
RODZAJ WYROBU		SYSTEMOWE ŚCIANKI DZIAŁOWE/ŁAZIENKOWE Z PŁYT HPL	
SCHEMAT SKALA 1:100		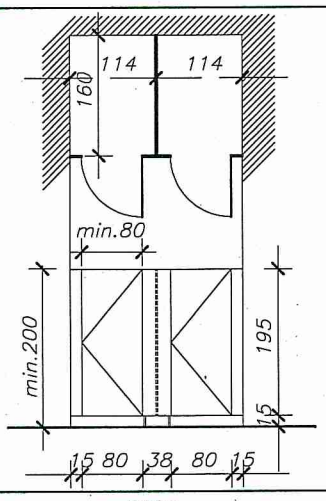	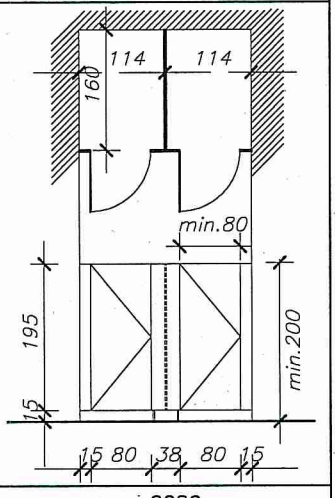
WYMIARY W ŚWIETLE OTWORU	So	2280	2280
	Ho	2000–2100	2000–2100
WYMIARY SKRZYDŁA/PRZEJŚCIA	Ss	800	800
	Hs	1850/1950	1850/1950
SZKLENIE		NIE DOTYCZY	
RODZAJ OKUCIA		MATERIAŁ NIE PODLEGAJĄCY KOROZJI	
ILOŚĆ		1	1
UWAGI		WC MĘSKIE	WC DAMSKIE

UWAGI :

- LAMINAT HPL, 8mm Z ATESTEM HIGIENICZNYM
- PRZED ZAMÓWIENIEM USTALIĆ ZAKRES/RODZAJ ZAMYKANIA/KONTROLI DOSTĘPU DO POSZCZEGÓLNYCH DRZWI
- KOLORYSTYKA WG PROJ. ARANŻACJI WNĘTRZ
- PRZED ZAMÓWIENIEM STOLARKI WYMIARY OTWORÓW SPRAWDZIĆ NA BUDOWIE
  ZALECA SIĘ DOKONANIA POMIARÓW PRZEZ PRODUCENTA STOLARKI
- SCHEMATY STOLARKI POKAZANO W WIDOKU OD ZEWNĄTRZ
- SAMOCZYNNE ZAMYKANIE SKRZYDŁA, ZAMEK Z WSKAŹNIKIEM I AWARYJNYM OTWIERANIEM

18

FORMAT A4 /2100x2970mm/ skala 1:100

PROJEKTOR PRACOWNIA PROJEKTOWA
SUWAŁKI, NONIEWICZA 93C, tel/fax/087/.../5631614

TYTUŁ RYSUNKU	ZESTAWIENIE SYSTEMOWYCH ŚCIAN DZIAŁOWYCH		SKALA 1:100
NAZWA PRZEDSIĘWZIĘCIA ADRES INWESTYCJI NR GEDEZYJNY	ROZBUDOWA CMENTARZA – BUDYNEK ZAPLECZA UL. CICHA, RUCIANE NIDA dz. nr 3107/24, 3107/23, 3107/22, 399		NR RYSUNKU 8/A
PROJEKT	TECHNICZNY		
PROJEKTANT nr uprawnień podpis	PROJEKT: mgr inż. arch. Piotr P. Kuczyński–Szulcbacher nr upr. proj. b.o. Bł/5/02	SPRAWDZ: mgr inż. arch. D.Śmiarowski nr upr.proj.b.o. Bł/3/02	DATA r.

PROJEKT CHRONIONY USTAWĄ O PRAWIE AUTORSKIM

RZUT PRZYZIEMIA

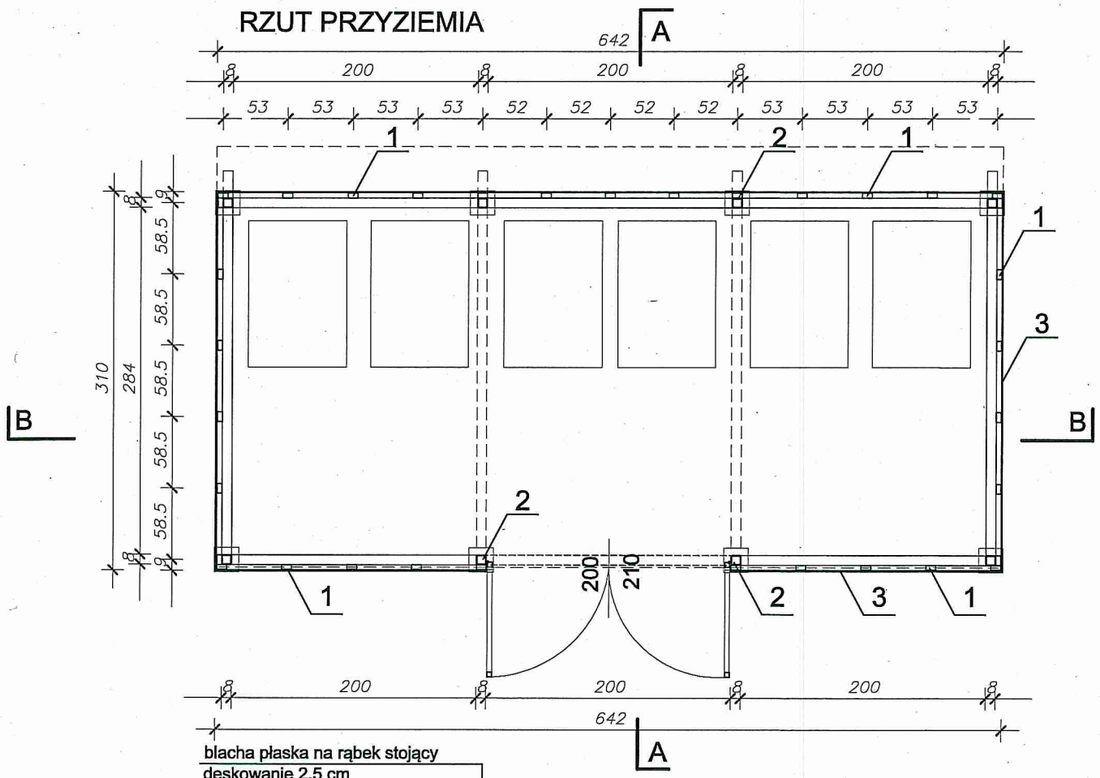

RZUT DACHU

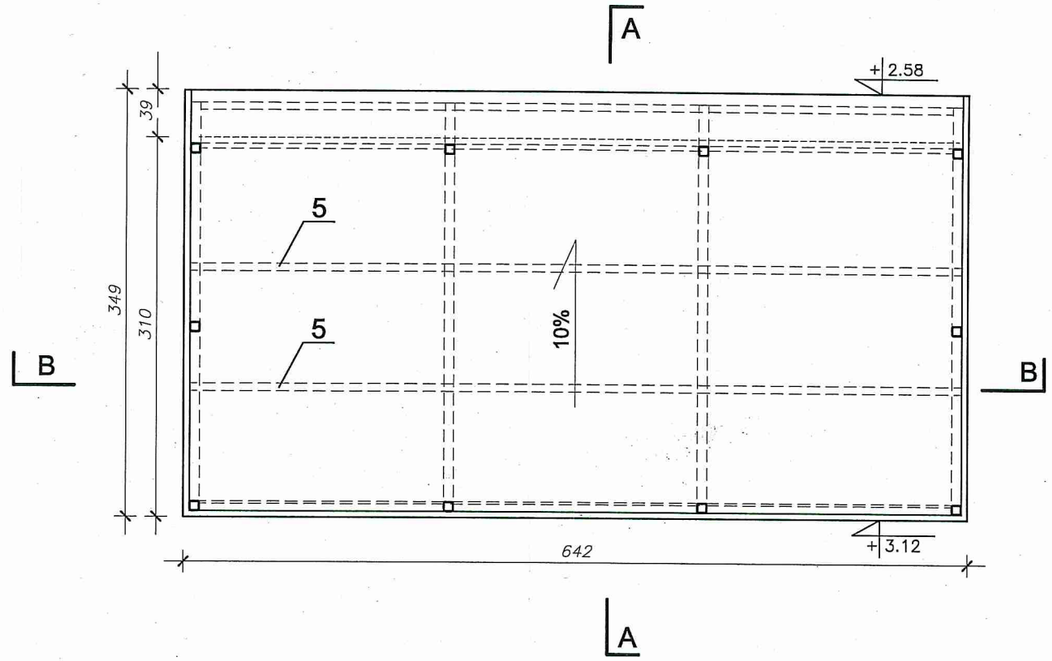

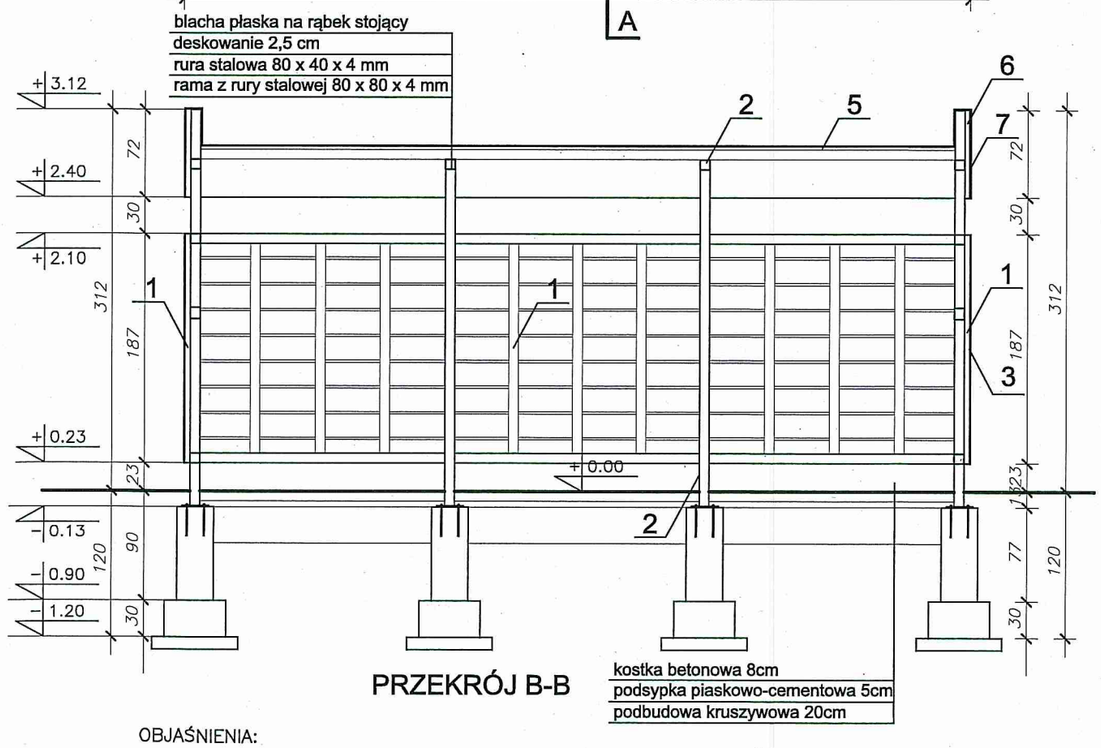

PRZEKRÓJ B-B

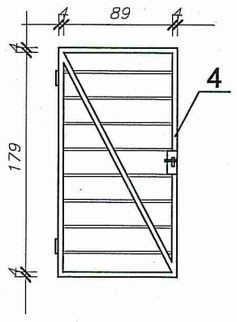

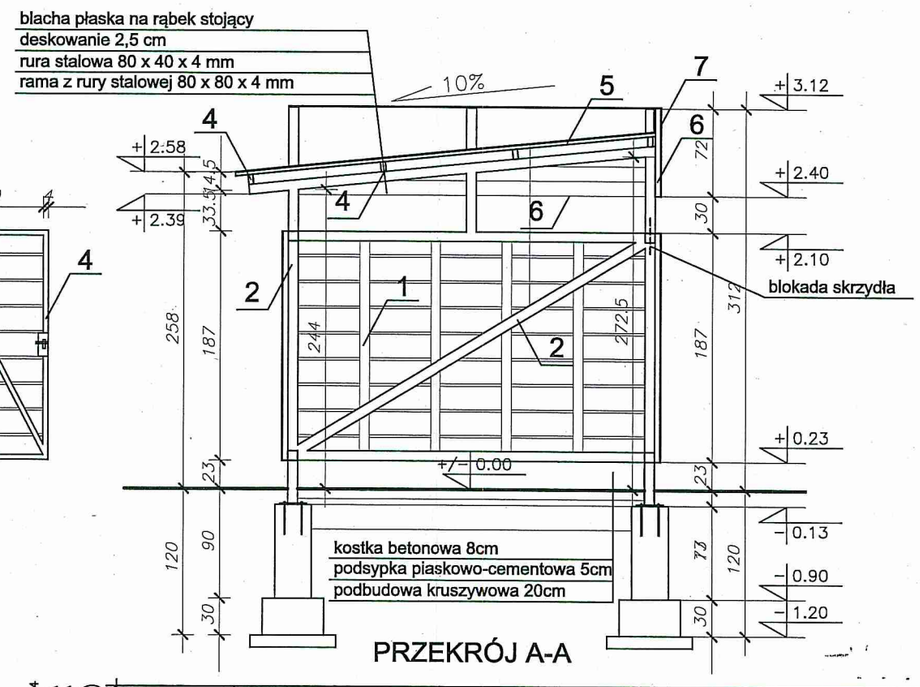

PRZEKRÓJ A-A

OBJAŚNIENIA:

1. ŁATY DREWNIANE 40 x 80 mm
2. RURA STALOWA 80 x 80 x 4 mm
3. DESKI ELEWACYJNE WŁÓKNOCEMENTOWE
4. RURA STALOWA 80 x 40 x 4 mm
5. DESKOWANIE 25 x 120 mm
6. DESKOWANIE 40 x 120 mm
7. BLACHA PŁASKA NA RĄBEK STOJĄCY

FORMAT A3 /4200x2100mm/ skala 1:50

SUWALKI_NONIEWICZA_93C_tel/fax/087/_/5631614

PRACOWNIA PROJEKTOWA PROFEKTOR

TYTUŁ RYSUNKU	WIATA 1 – RZUTY I PRZEKROJE		SKALA 1:50
NAZWA PRZEDSIĘWZIĘCIA	ROZBUDOWA CMENTARZA – WIATA NA ODPADY 1		
ADRES INWESTYCJI NR GEDEZYJNY	UL. CICHA, RUCIANE NIDA dz. nr 3107/24, 3107/23, 3107/22, 399		NR RYSUNKU 9/A
PROJEKT	TECHNICZNY		
PROJEKTANT nr uprawnień podpis	PROJEKT. mgr inż. arch. Piotr P. Kuczyński-Szulcbacher nr upr. proj. b.o. Bł/5/02	SPRAWDZ. mgr inż. arch. D.Śmigrowski nr upr.proj.b.o. Bł/3/02	DATA 30-11-2012 r.

PROJEKT CHRONIONY USTAWĄ O PRAWIE AUTORSKIM

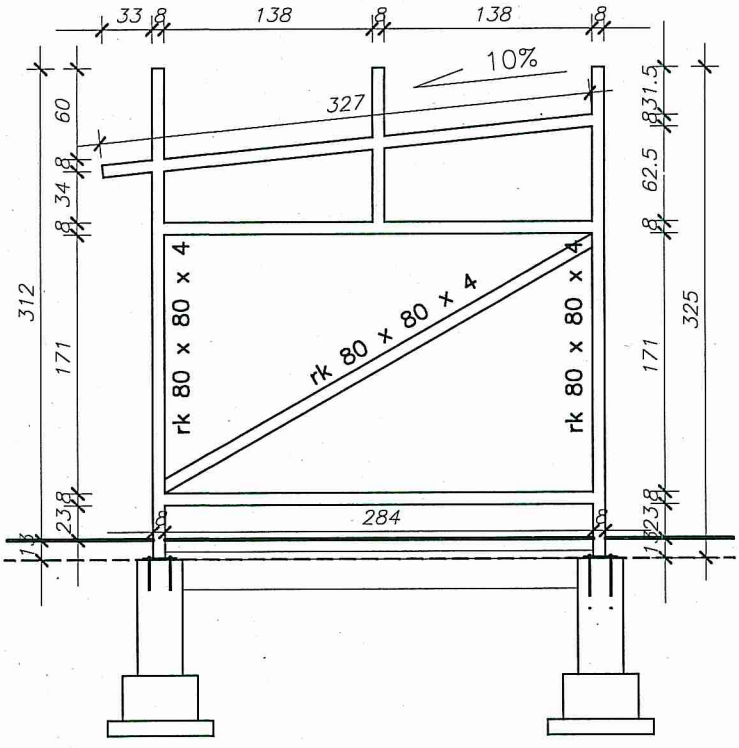

SCHEMAT RAM ZEWNĘTRZNYCH - 2szt.

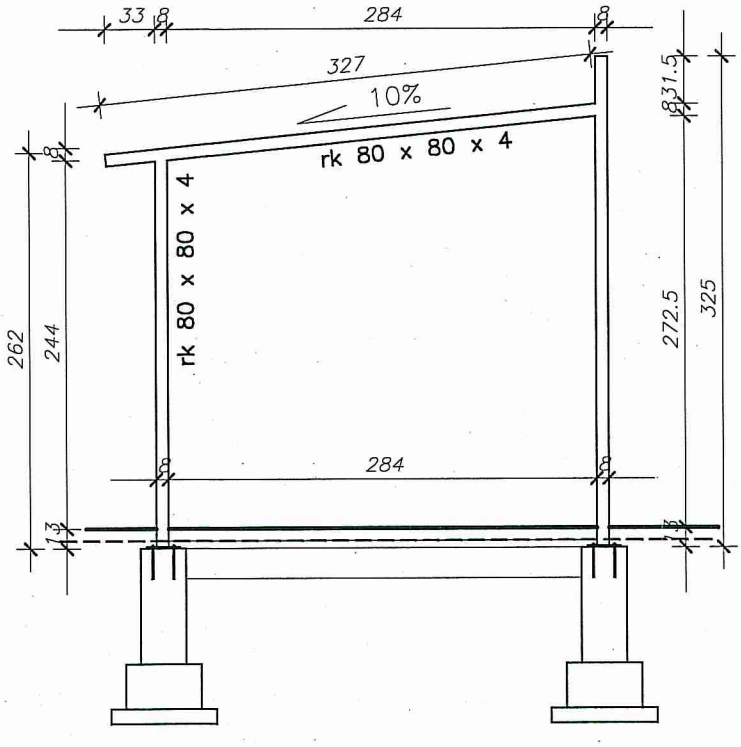

SCHEMAT RAM WEWNĘTRZNYCH - 2szt.

20

FORMAT A4 /2100x2970mm/ skala 1:50

SUWAŁKI_NONIEWICZA_93C_tel/fax/087/_/5631614

PRACOWNIA PROJEKTOWA PROJEKTOR

TYTUŁ RYSUNKU	WIATA 1 – SCHEMAT RAM			SKALA 1:50
NAZWA PRZEDSIĘWZIĘCIA	ROZBUDOWA CMENTARZA – WIATA NA ODPADY 1			
ADRES INWESTYCJI NR GEDEZYJNY	UL. CICHA, RUCIANE NIDA dz. nr 3107/24, 3107/23, 3107/22, 399			NR RYSUNKU 10/A
PROJEKT	TECHNICZNY			
PROJEKTANT nr uprawnień podpis	PROJEKT. mgr inż. arch. Piotr P. Kuczyński–Szulcbacher nr upr. proj. b.o. Bł/5/02	SPRAWDZ.	mgr inż. arch. D.Śmiarowski nr upr.proj.b.o. Bł/3/02	DATA 30-11-2002

PROJEKT CHRONIONY USTAWĄ O PRAWIE AUTORSKIM

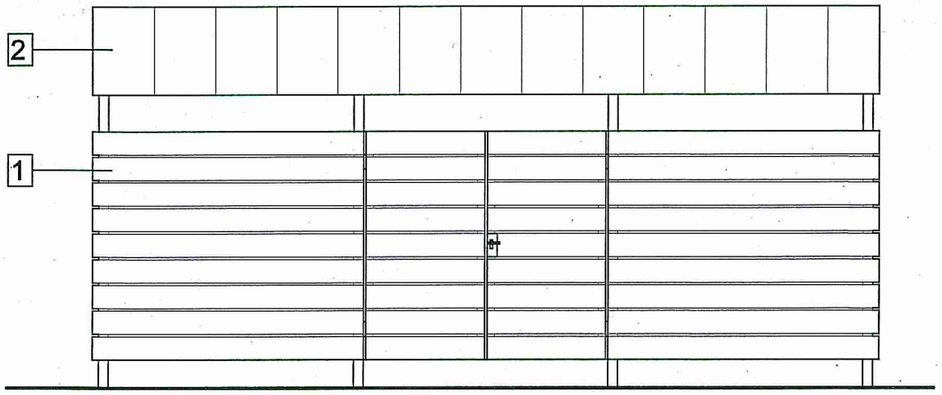

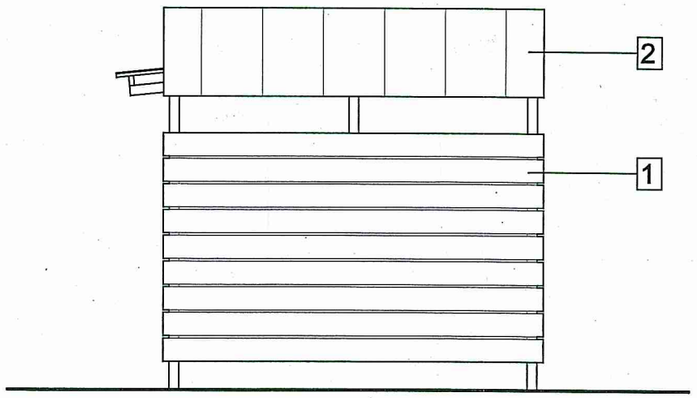

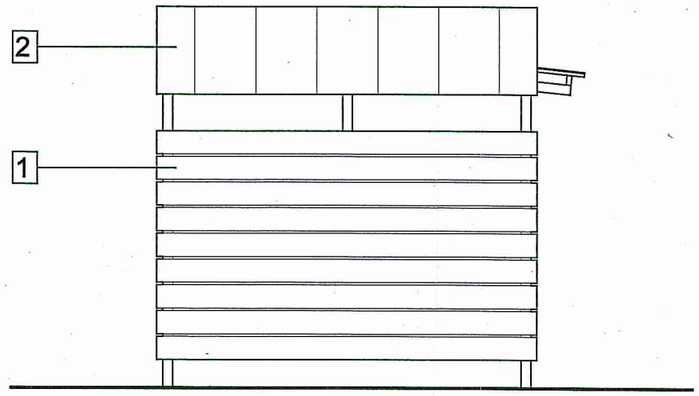

LEGENDA:

1. DESKI ELEWACYJNE WŁÓKNOCEMENTOWE – KOLOR GRAFITOWY
2. BLACHA PŁASKA NA RĄBEK STOJĄCY – KOLOR GRAFITOWY

21

TYTUŁ RYSUNKU	WIATA 1 – ELEWACJE		SKALA 1:50
NAZWA PRZEDSIĘWZIĘCIA / ADRES INWESTYCJI NR GEDEZYJNY	ROZBUDOWA CMENTARZA – WIATA NA ODPADY 1 UL. CICHA, RUCIANE NIDA dz. nr 3107/24, 3107/23, 3107/22, 399		NR RYSUNKU 11 A
PROJEKT	TECHNICZNY		
PROJEKTANT nr uprawnień podpis	PROJEKT: mgr inż. arch. Piotr P. Kuczyński-Szulcbacher nr upr. proj. b.o. Bł/5/02	SPRAWDZ.: mgr inż. arch. D.Śmiarowski nr upr.proj.b.o. Bł/3/02	DATA 30-11-2012

PROJEKTOR PRACOWNIA PROJEKTOWA

SUWAŁKI, NONIEWICZA 93C, tel/fax/087/-/5631614

PROJEKT CHRONIONY USTAWĄ O PRAWIE AUTORSKIM

FORMAT A3 /4200x2100mm/ skala 1:50

RZUT PRZYZIEMIA

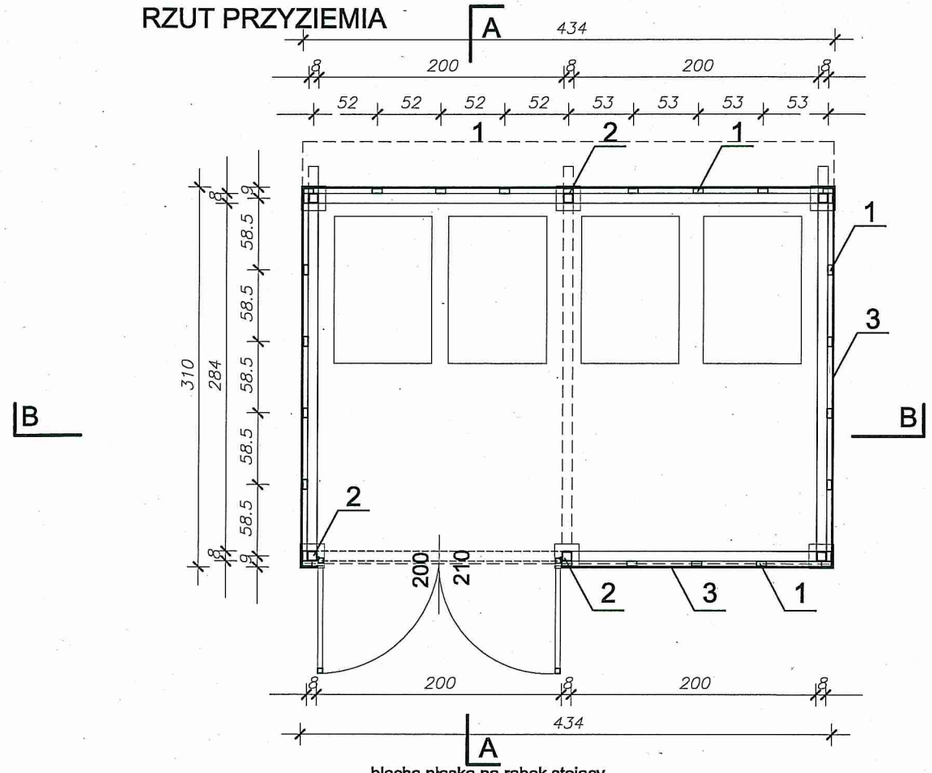

RZUT DACHU

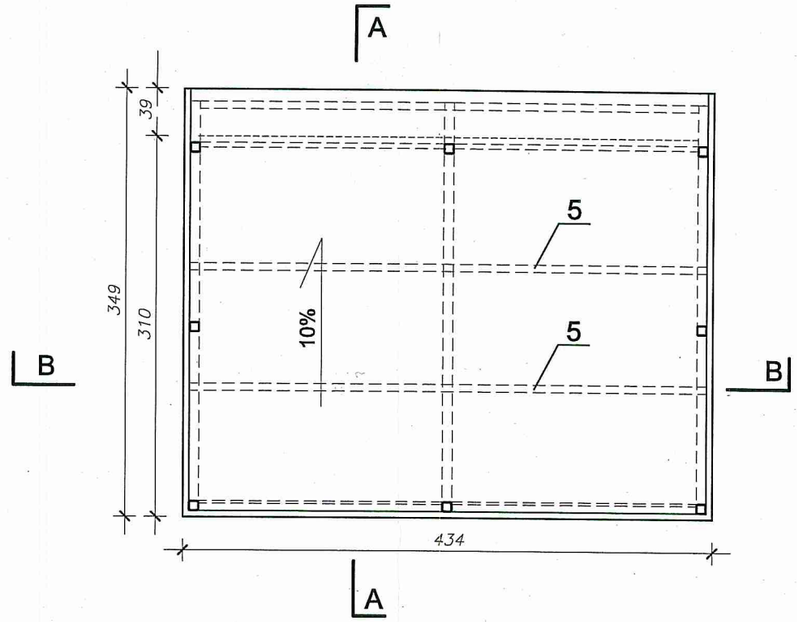

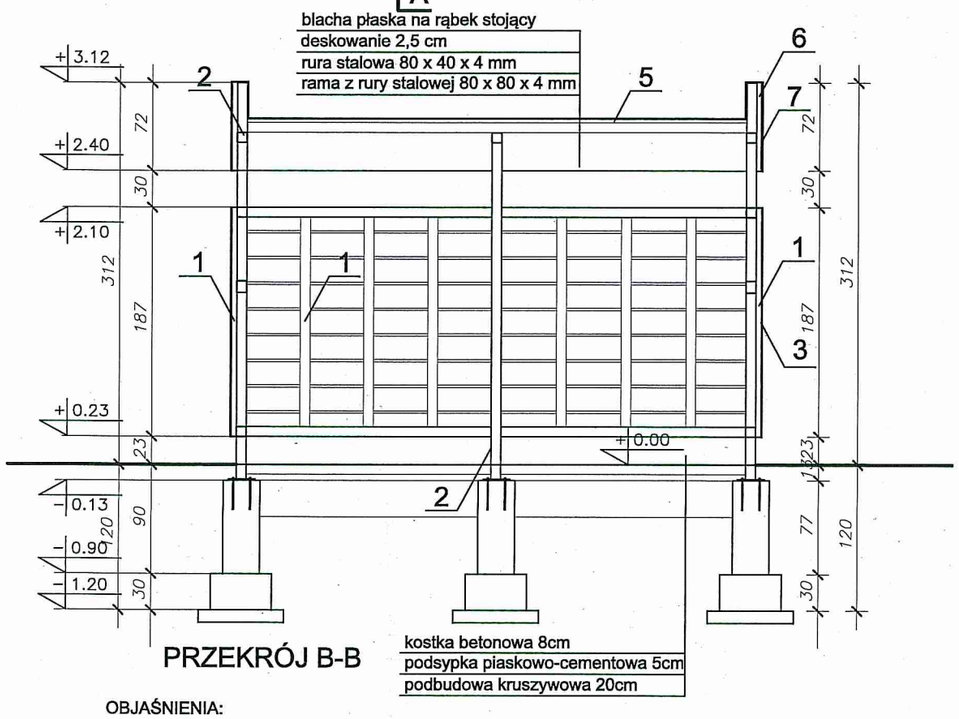

PRZEKRÓJ B-B

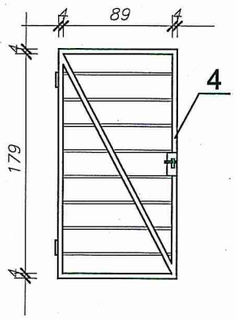

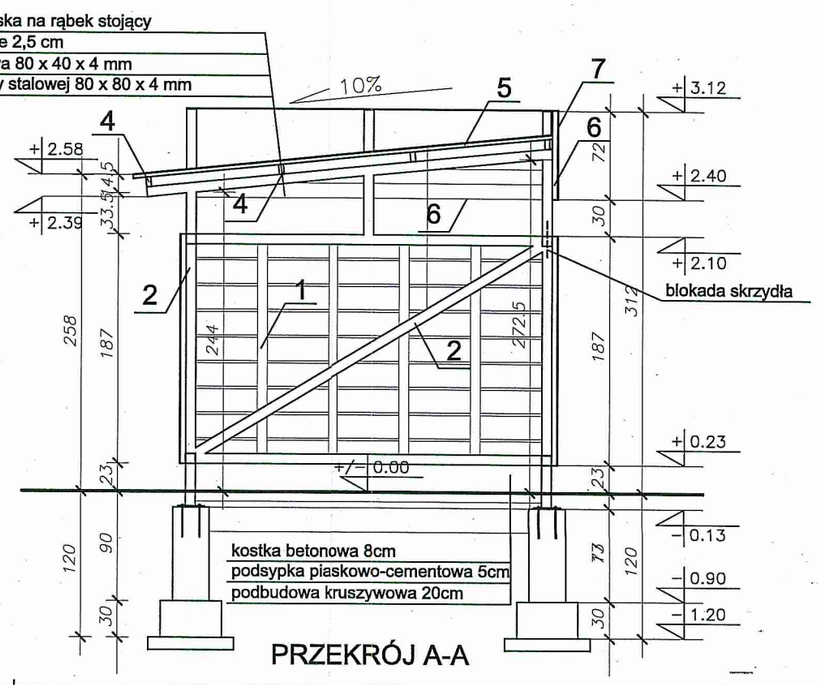

PRZEKRÓJ A-A

22

OBJAŚNIENIA:

1. ŁATY DREWNIANE 40 x 80 mm
2. RURA STALOWA 80 x 80 x 4 mm
3. DESKI ELEWACYJNE WŁÓKNOCEMENTOWE
4. RURA STALOWA 80 x 40 x 4 mm
5. DESKOWANIE 25 x 120 mm
6. DESKOWANIE 40 x 120 mm
7. BLACHA PŁASKA NA RĄBEK STOJĄCY

FORMAT A3 /4200x2100mm/ skala 1:50

SUWAŁKI_NONIEWICZA_93C_tel/fax/087/_/5631614
PRACOWNIA PROJEKTOWA PROJEKTOR

TYTUŁ RYSUNKU	WIATA 2 – RZUTY I PRZEKROJE		SKALA 1:50
NAZWA PRZEDSIĘWZIĘCIA	ROZBUDOWA CMENTARZA – WIATA NA ODPADY 2		
ADRES INWESTYCJI NR GEDEZYJNY	UL. CICHA, RUCIANE NIDA dz. nr 3107/24, 3107/23, 3107/22, 399		NR RYSUNKU 12 A
PROJEKT	TECHNICZNY		
PROJEKTANT nr uprawnień podpis	PROJEKT. mgr inż. arch. Piotr P. Kuczyński-Szulcbacher nr upr. proj. b.o. Bł/5/02	SPRAWDZ. mgr inż. arch. D.Śmiarowski nr upr.proj.b.o. Bł/3/02	DATA 30-11-2002

PROJEKT CHRONIONY USTAWĄ O PRAWIE AUTORSKIM

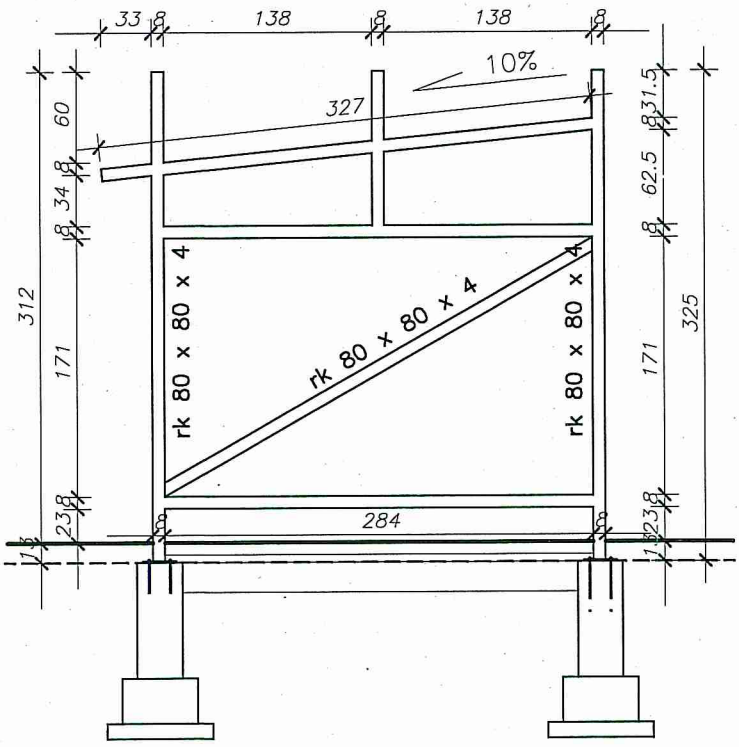

SCHEMAT RAM ZEWNĘTRZNYCH - 2szt.

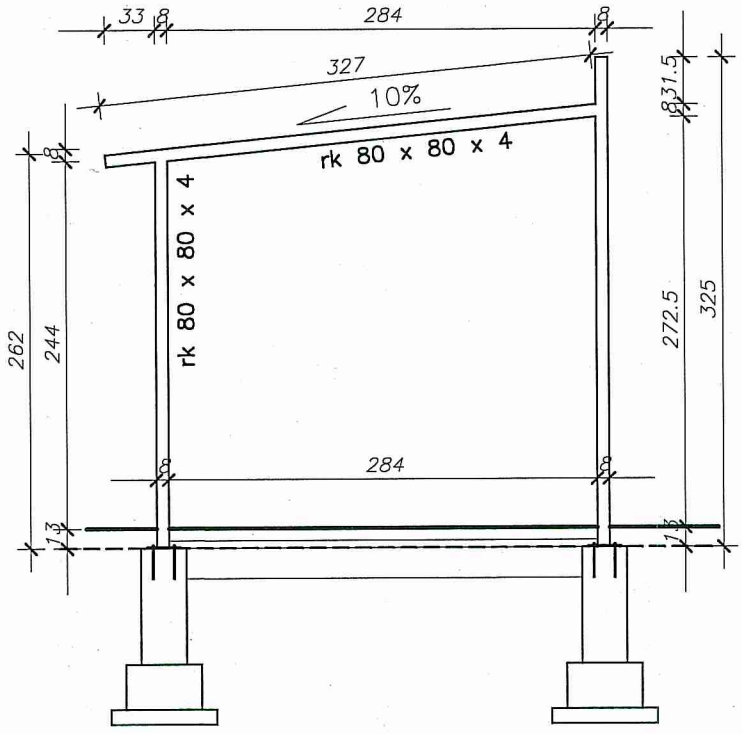

SCHEMAT RAM WEWNĘTRZNYCH - 1szt.

23

TYTUŁ RYSUNKU	WIATA 2 – SCHEMAT RAM		SKALA 1:50
NAZWA PRZEDSIĘWZIĘCIA	ROZBUDOWA CMENTARZA – WIATA NA ODPADY 2		NR RYSUNKU 13 A
ADRES INWESTYCJI NR GEDEZYJNY	UL. CICHA, RUCIANE NIDA dz. nr 3107/24, 3107/23, 3107/22, 399		
PROJEKT	TECHNICZNY		
PROJEKTANT nr uprawnień podpis	PROJEKT. mgr inż. arch. Piotr P. Kuczyński–Szulcbacher nr upr. proj. b.o. Bł/5/02	SPRAWDZ. mgr inż. arch. D.Śmiarowski nr upr.proj.b.o. Bł/3/02	DATA 30-11-2012 r.

PROJEKTOR PRACOWNIA PROJEKTOWA

SUWAŁKI_NONIEWICZA_93C_tel/fax/087/_/5631614

FORMAT A4 /2100x2970mm/ skala 1:50

PROJEKT CHRONIONY USTAWĄ O PRAWIE AUTORSKIM

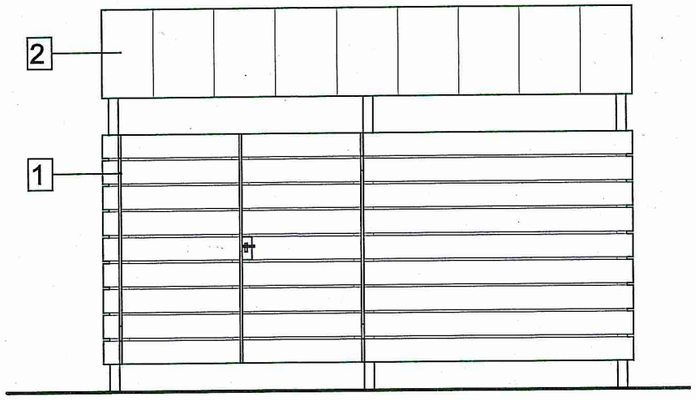

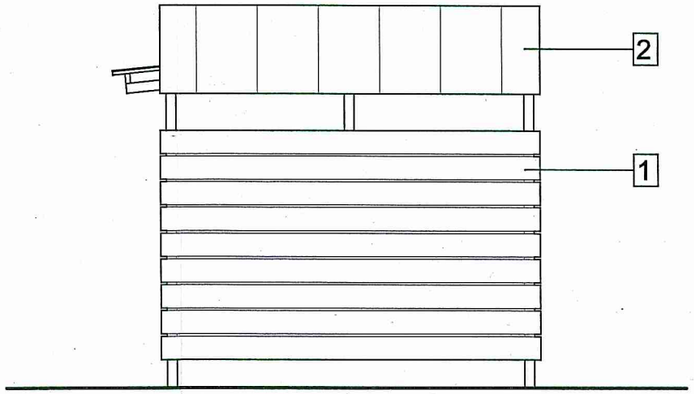

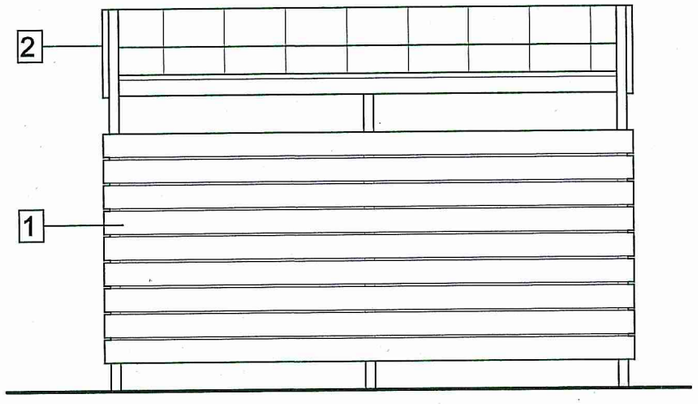

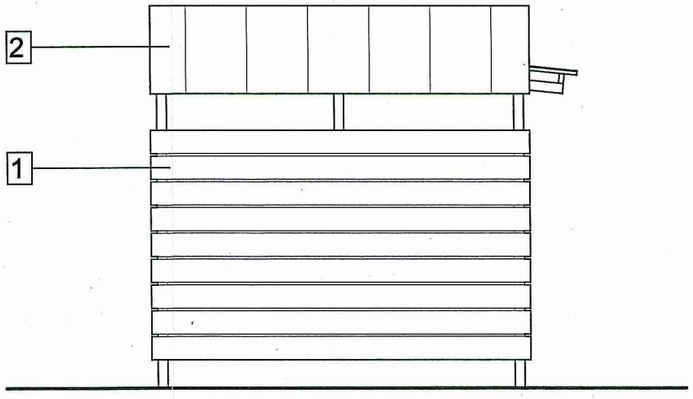

LEGENDA:

1. DESKI ELEWACYJNE WŁÓKNOCEMENTOWE – KOLOR GRAFITOWY
2. BLACHA PŁASKA NA RĄBEK STOJĄCY – KOLOR GRAFITOWY

21

TYTUŁ RYSUNKU	WIATA 2 – ELEWACJE		SKALA 1:50
NAZWA PRZEDSIĘWZIĘCIA	ROZBUDOWA CMENTARZA – WIATA NA ODPADY 2		
ADRES INWESTYCJI NR GEDEZYJNY	UL. CICHA, RUCIANE NIDA dz. nr 3107/24, 3107/23, 3107/22, 399		NR RYSUNKU 14 A
PROJEKT	TECHNICZNY		
PROJEKTANT nr uprawnień podpis	PROJEKT: mgr inż. arch. Piotr P. Kuczyński-Szulcbacher nr upr. proj. b.o. Bł/5/02	SPRAWDZ.: mgr inż. arch. D.Śmiarowski nr upr.proj.b.o. Bł/3/02	DATA 30-11-2012 r.

PROJEKTOR PRACOWNIA PROJEKTOWA

SUWAŁKI_NONIEWICZA_93C_tel/fax/087/_/5631614

PROJEKT CHRONIONY USTAWĄ O PRAWIE AUTORSKIM

FORMAT A3 /4200x2100mm/ skala 1:50

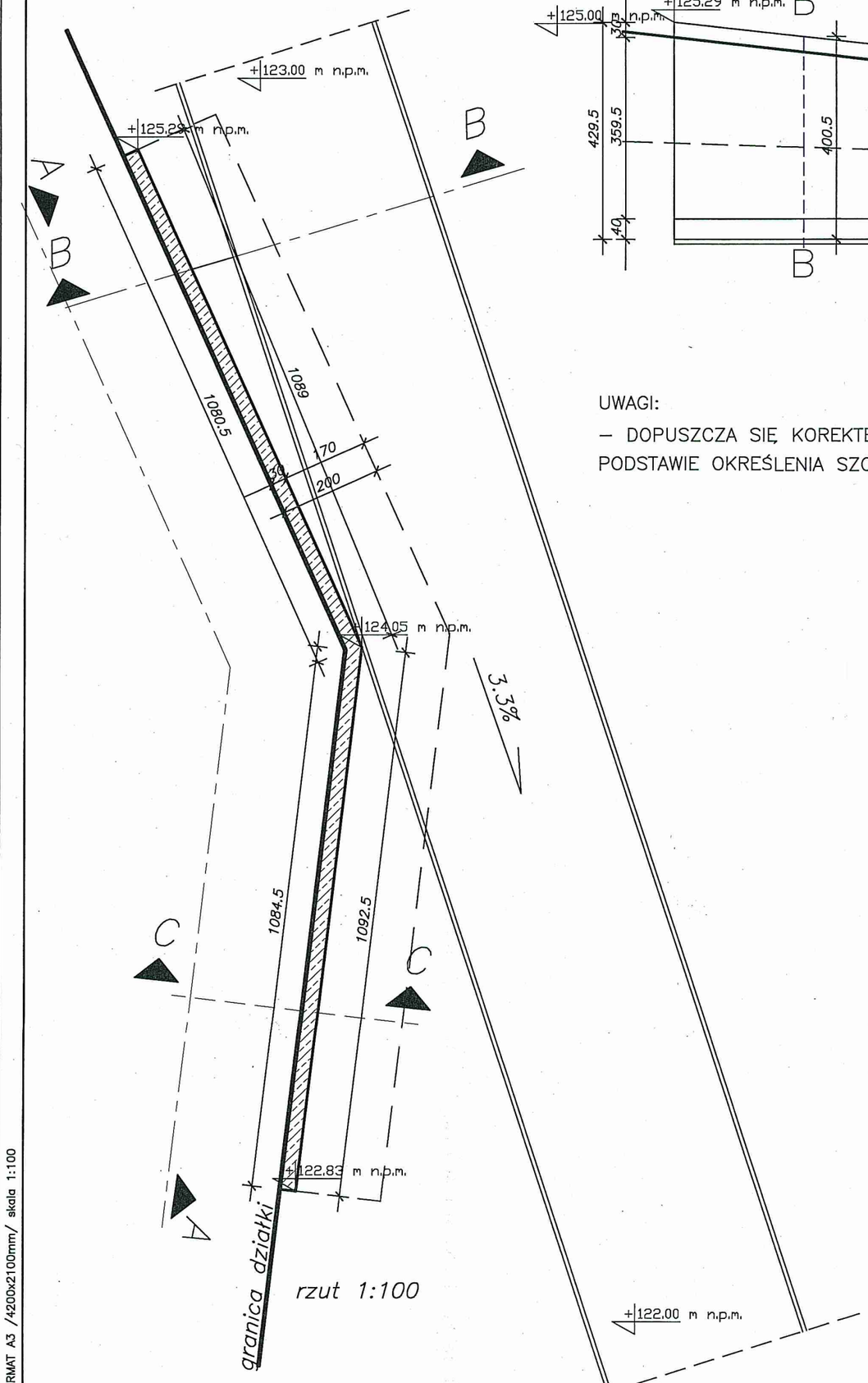

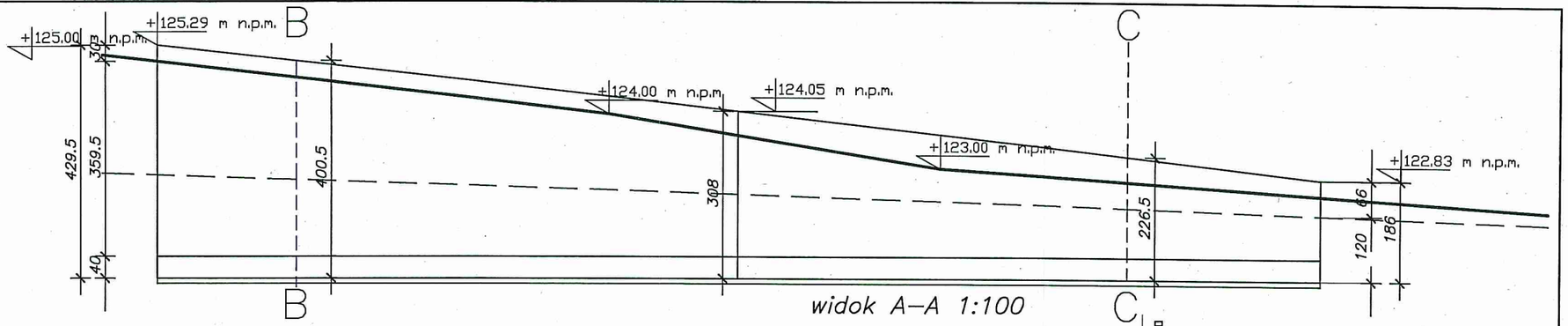

widok A–A 1:100

UWAGI:

– DOPUSZCZA SIĘ KOREKTĘ WYSOKOŚCI MURU OPOROWEGO NA PODSTAWIE OKREŚLENIA SZCZEGÓŁOWYCH DANYCH TERENOWYCH

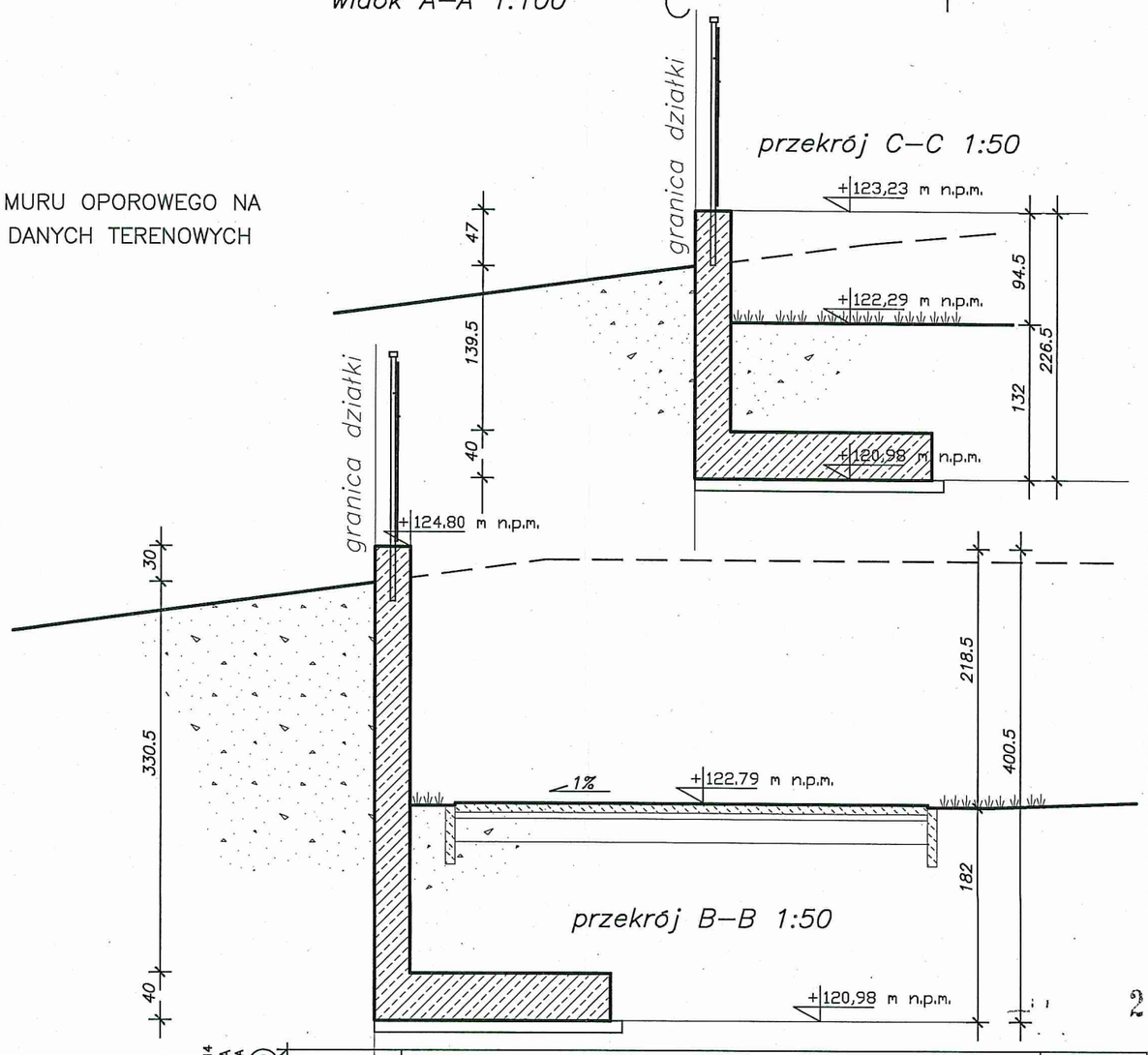

przekrój C–C 1:50

przekrój B–B 1:50

TYTUŁ RYSUNKU	MUR OPOROWY OGRODZENIA		SKALA 1:50/ 1:100
NAZWA PRZEDSIĘWZIĘCIA	ROZBUDOWA CMENTARZA		
ADRES INWESTYCJI NR GEDEZYJNY	UL. CICHA, RUCIANE NIDA dz. nr 3107/24, 3107/23, 3107/22, 399		NR RYSUNKU 15 A
PROJEKT	TECHNICZNY		
PROJEKTANT nr uprawnień podpis	PROJEKT. mgr inż. arch. Piotr P. Kuczyński–Szulcbacher nr upr. proj. b.o. Bł/5/02	SPRAWDZ. mgr inż. arch. D.Śmiarowski nr upr.proj.b.o. Bł/3/02	DATA 30-11-2012

PROJEKTOR PRACOWNIA PROJEKTOWA SUWAŁKI_NONIEWICZA_93C_tel/fax/087/_/5631614

PROJEKT CHRONIONY USTAWĄ O PRAWIE AUTORSKIM

FORMAT A3 /4200x2100mm/ skala 1:100

25

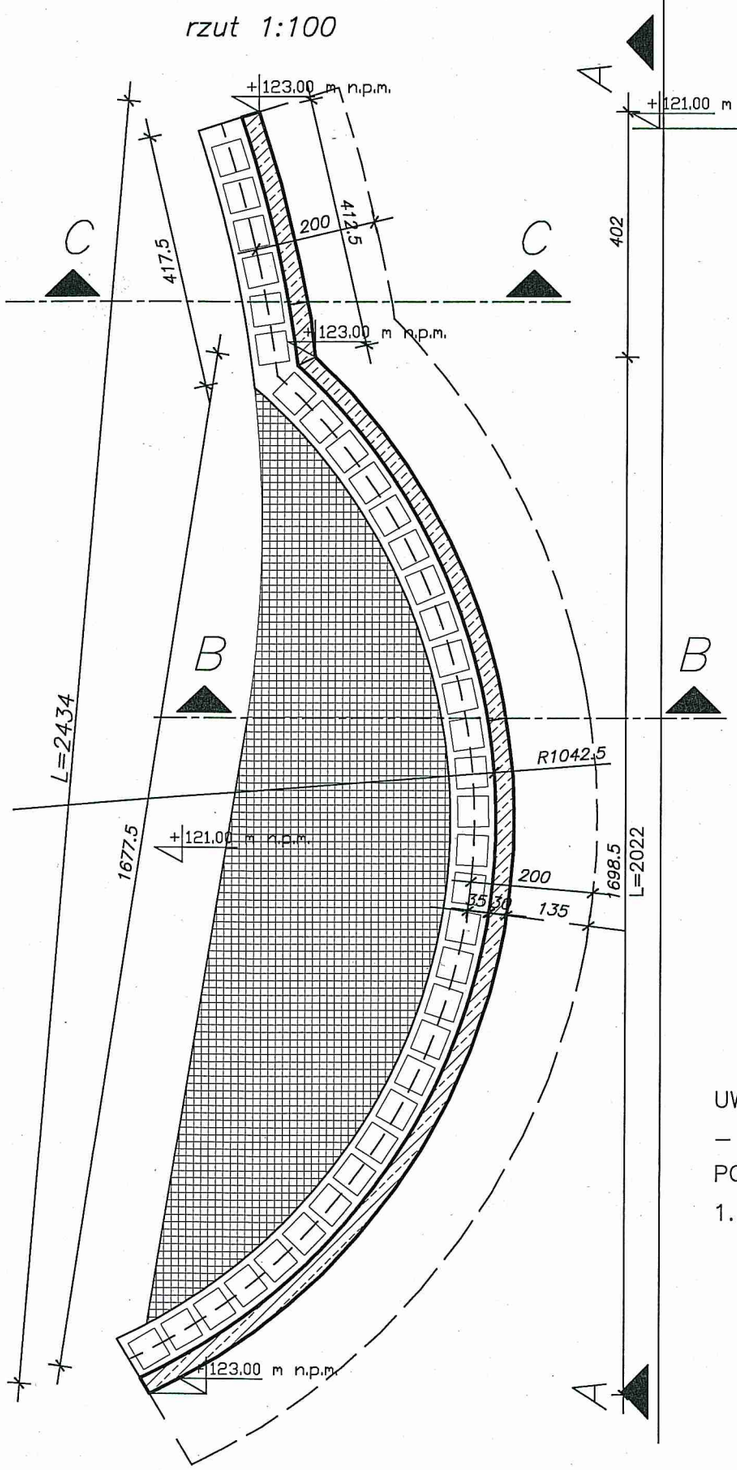

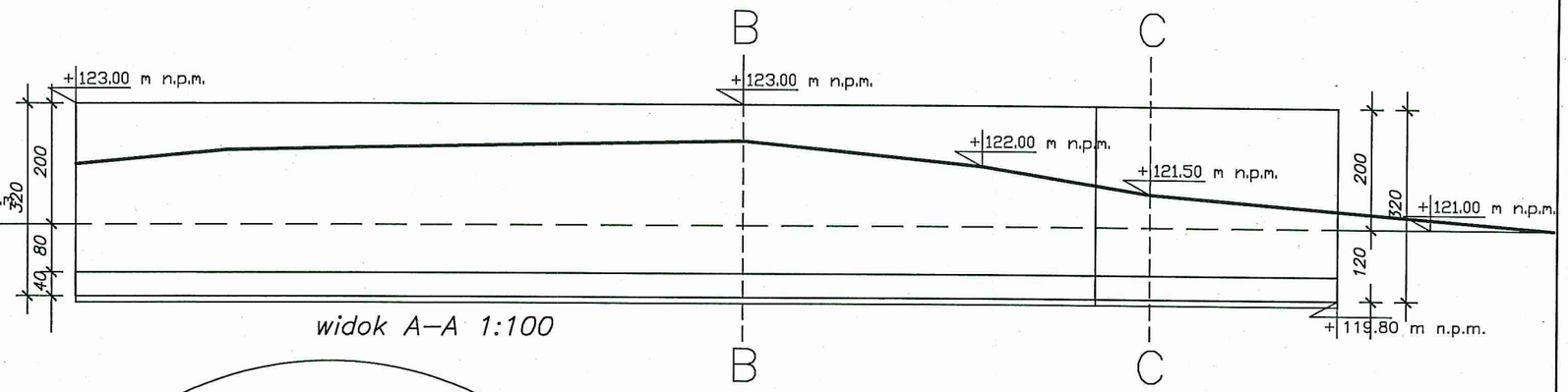

widok A–A 1:100

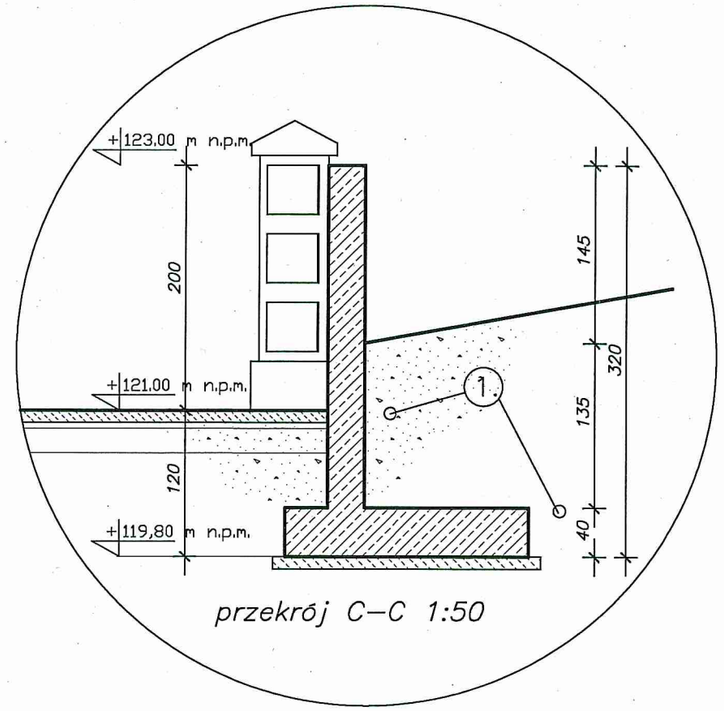

przekrój C–C 1:50

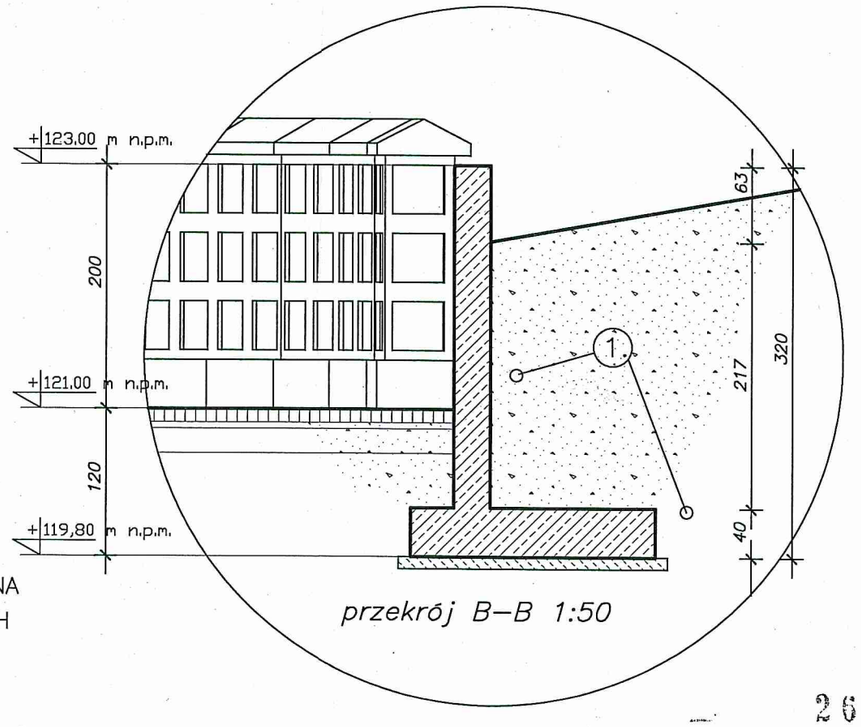

przekrój B–B 1:50

UWAGI:

– DOPUSZCZA SIĘ KOREKTĘ WYSOKOŚCI MURU OPOROWEGO NA PODSTAWIE OKREŚLENIA SZCZEGÓŁOWYCH DANYCH TERENOWYCH

1. DRENAŻ Z ODPROWADZENIEM WODY (RURA ø 100mm)

26

FORMAT A3 /4200x2100mm/ skala 1:100

SUWAŁKI_NONIEWICZA_93C_tel/fax/087/_/5631614

PRACOWNIA PROJEKTOWA PROJEKTOR

TYTUŁ RYSUNKU	MUR OPOROWY KOLUMBARIUM			SKALA 1:50/ 1:100
NAZWA PRZEDSIĘWZIĘCIA	ROZBUDOWA CMENTARZA			
ADRES INWESTYCJI NR GEDEZYJNY	UL. CICHA, RUCIANE NIDA dz. nr 3107/24, 3107/23, 3107/22, 399			NR RYSUNKU 16 A
PROJEKT	TECHNICZNY			
PROJEKTANT nr uprawnień podpis	PROJEKT. mgr inż. arch. Piotr R. Kuczyński–Szulcbacher nr upr. proj. b.o. Bł/5/02	SPRAWDZ. mgr inż. arch. D.Śmiarowski nr upr.proj.b.o. Bł/3/02		DATA 30-11-2012 r.

PROJEKT CHRONIONY USTAWĄ O PRAWIE AUTORSKIM

rzut 1:100

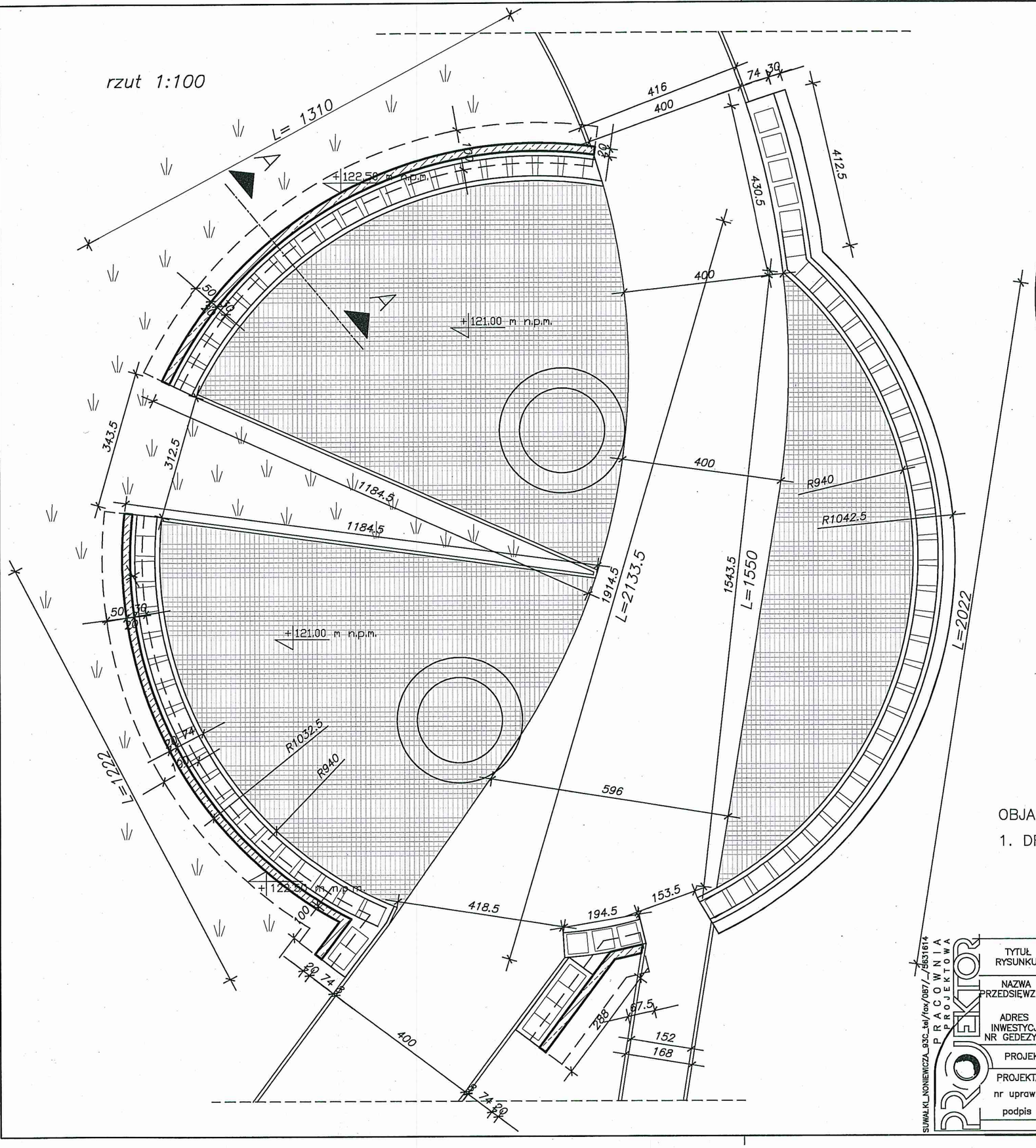

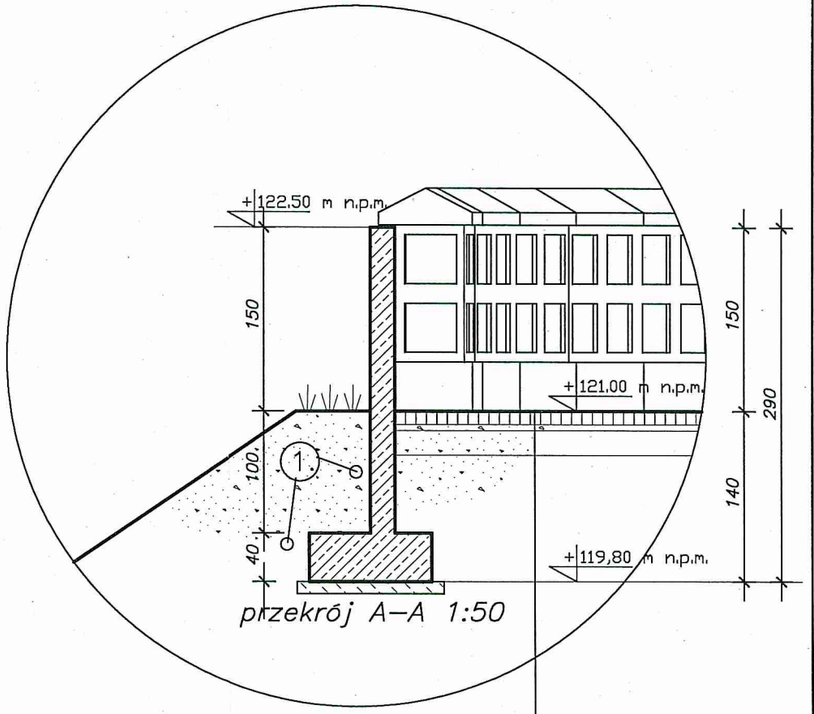

przekrój A–A 1:50

kostka kamienna granitowa 8/11cm
podsypka piaskowo żwirowa 5cm
podbudowa kruszywowa 20cm

OBJAŚNIENIA:

1. DRENAŻ Z ODPROWADZENIEM WODY (RURA ø 100mm)

27

FORMAT A3 /4200x2100mm/ skala 1:100

SUWAŁKI_NONIEWICZA_93C_tel/fax/087/-/5631614

PRACOWNIA PROJEKTOWA PROJEKTOR

TYTUŁ RYSUNKU	WYGRODZENIE KOLUMBARIUM		SKALA 1:50/ 1:100
NAZWA PRZEDSIEWZIĘCIA	ROZBUDOWA CMENTARZA		
ADRES INWESTYCJI NR GEDEZYJNY	UL. CICHA, RUCIANE NIDA dz. nr 3107/24, 3107/23, 3107/22, 399		NR RYSUNKU 17 A
PROJEKT	TECHNICZNY		
PROJEKTANT nr uprawnień podpis	PROJEKT: mgr inż. arch. Piotr P. Kuczyński–Szulcbacher nr upr. proj. b.o. Bł/5/02	SPRAWDZ.: mgr inż. arch. D.Śmiarowski nr upr.proj.b.o. Bł/3/02	DATA 30-11-2002 r.

PROJEKT CHRONIONY USTAWĄ O PRAWIE AUTORSKIM

DETAL OSADZENIA KRAWĘŻNIKA 1:20

ZASTOSOWANIE: CIĄGI PIESZO – JEZDNE.
KRAWĘŻNIK UMOŻLIWIAJĄCY SPŁYW WODY NA TERENY NIE UTWARDZONE OD STRONY ZACHODNIEJ

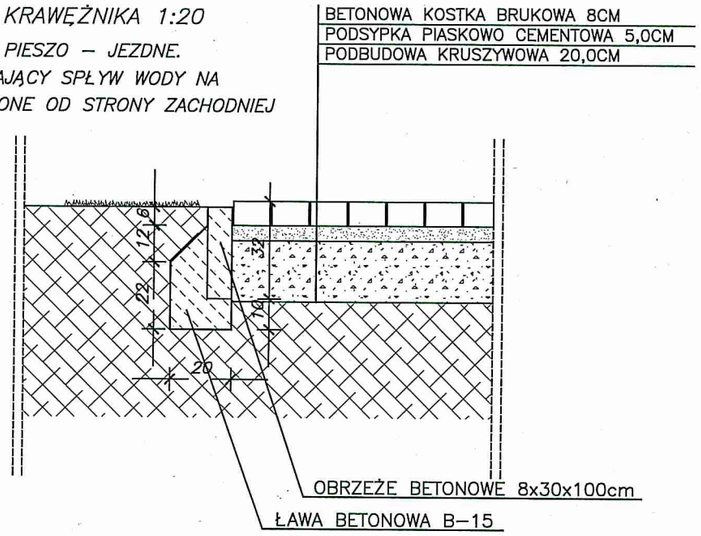

DETAL OSADZENIA OBRZEŻA 1:20

ZASTOSOWANIE: CIĄGI PIESZE POMIĘDZY MIEJSCAMI GRZEBALNYMI
OBRZEŻE UNIEMOŻLIWIAJĄCE SPŁYW WODY NA POWIERZCHNIE GRZEBALNE

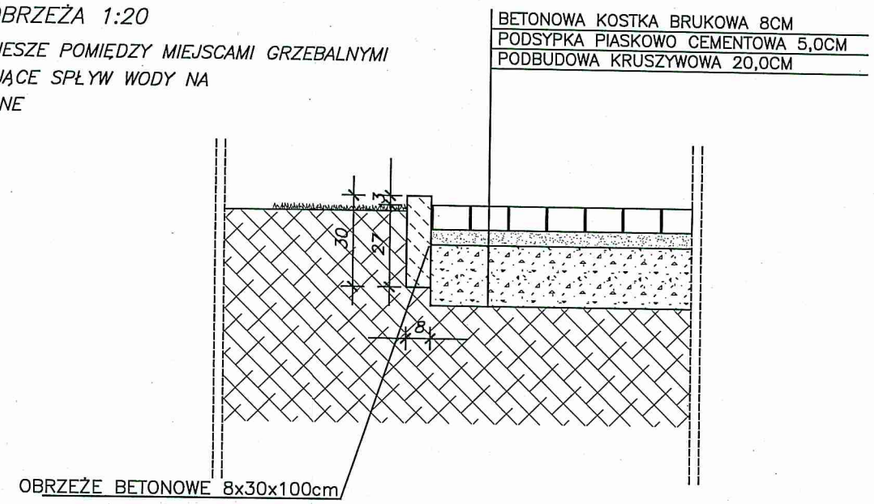

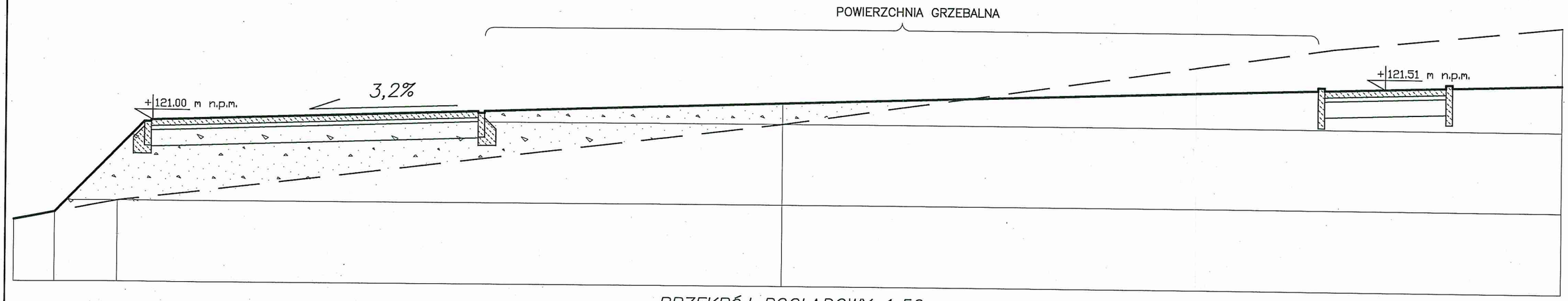

PRZEKRÓJ POGLĄDOWY 1:50

29

FORMAT A3 /4200x2100mm/ skala 1:50

SUWALKI_NONIEWICZA_93C_tel/fax/087/_/5631614
PRACOWNIA PROJEKTOWA PROJEKTOR

TYTUŁ RYSUNKU	DETAL OSADZENIA KRAWĘŻNIKA		SKALA 1:20
NAZWA PRZEDSIĘWZIĘCIA	ROZBUDOWA CMENTARZA		
ADRES INWESTYCJI NR GEDEZYJNY	UL. CICHA, RUCIANE NIDA dz. nr 3107/24, 3107/23, 3107/22, 399		NR RYSUNKU 18 A
PROJEKT	TECHNICZNY		
PROJEKTANT nr uprawnień podpis	PROJEKT. mgr inż. arch. Piotr P. Kuczyński–Szulcbacher nr upr. proj. b.o. Bł/5/02	SPRAWDZ. mgr inż. arch. D.Śmiarowski nr upr.proj.b.o. Bł/3/02	DATA 0-11-2012 r.

PROJEKT CHRONIONY USTAWĄ O PRAWIE AUTORSKIM

BETON C16/20
STAL ST3SX , ELEKTRODY ER-146
STAL ZBROJENIOWA A-IIIN(B500SP)
OTULINA 3; 5cm

WIDOK PRZĘSŁA POŚREDNIEGO 3 m

WIDOK

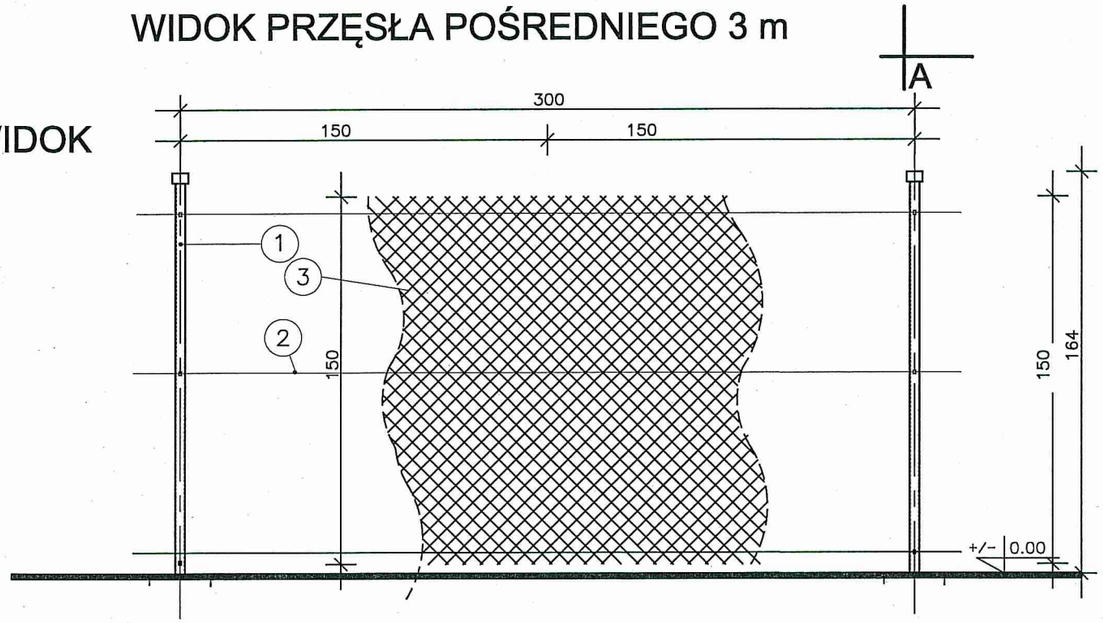

RZUT

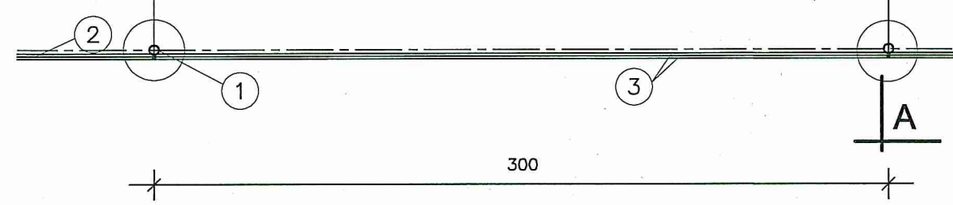

PRZEKRÓJ A - A

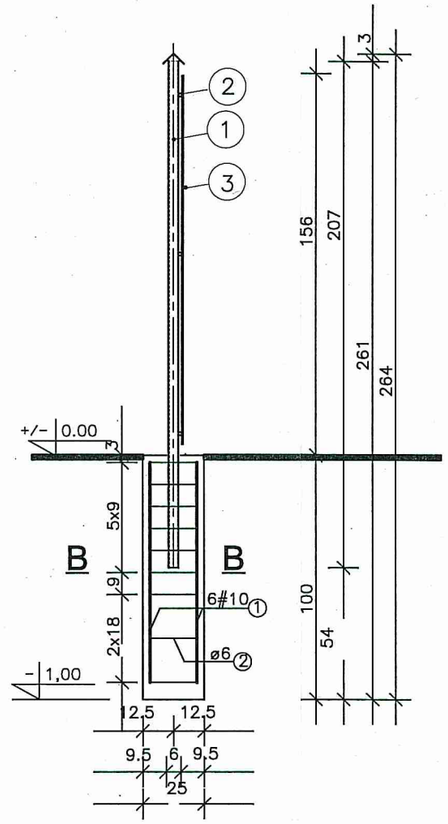

B - B

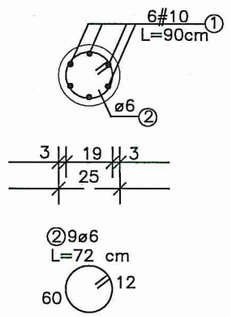

ZESTAWIENIE ELEMENTÓW NA 1 PRZĘSŁO

L.p.	ELEMENTY	DŁ.	ILOŚĆ
1	Słupek ocynkowany		
	–rura stal. Ø 42,4 mm gr.5.0 mm*	2070 mm	1 szt.
	– kątownik 45x45x3 lub daszek PCV na słupek wg asortymentu producenta	80 mm	1 szt.
	–element podtrzymujący drut napinający*		3 szt.
2	Drut napinający siatkę, typ T1x19,ø7	3 x 2,5 mb na przęsło	
3	Siatka stalowa(ocynk) o oczkach 60x60mm. z drutu ø2,8mm** o wysokości 150cm	2,5mb na przęsło	
	Słupki wykonać jako ocynkowane		

UWAGA: Beton z dodatkiem uszczelniającym i mrozoodpornym.
W narożnikach ogrodzenia wykonać obustronne zastrzały z rury stalowej ø42,4 gr.5.0 mm

* dobór wg asortymentu producenta ew. o zwiększonych parametrach

29

TYTUŁ RYSUNKU	OGROGDZENIE CZ.1	SKALA 1:25
NAZWA PRZEDSIĘWZIĘCIA	ROZBUDOWA CMENTARZA	
ADRES INWESTYCJI NR GEDEZYJNY	UL. CICHA, RUCIANE NIDA dz. nr 3107/24, 3107/23, 3107/22, 399	NR RYSUNKU 19 A
PROJEKT	TECHNICZNY	
PROJEKTANT nr uprawnień podpis	PROJEKT: mgr inż. arch. Piotr P. Kuczyński-Szulcbacher nr upr. proj. b.o. Bł/5/02 — SPRAWDZ.: mgr inż. arch. D.Śmiarowski nr upr.proj.b.o. Bł/3/02	DATA 0 -11- 2012 r.

PRACOWNIA PROJEKTOWA PROJEKTOR
SUWAŁKI_NONIEWICZA_93C_tel/fax/087/_/5631614

PROJEKT CHRONIONY USTAWĄ O PRAWIE AUTORSKIM

FORMAT A3 /4200x2100mm/ skala 1:25

WIDOK SŁUPKA NAROŻNEGO

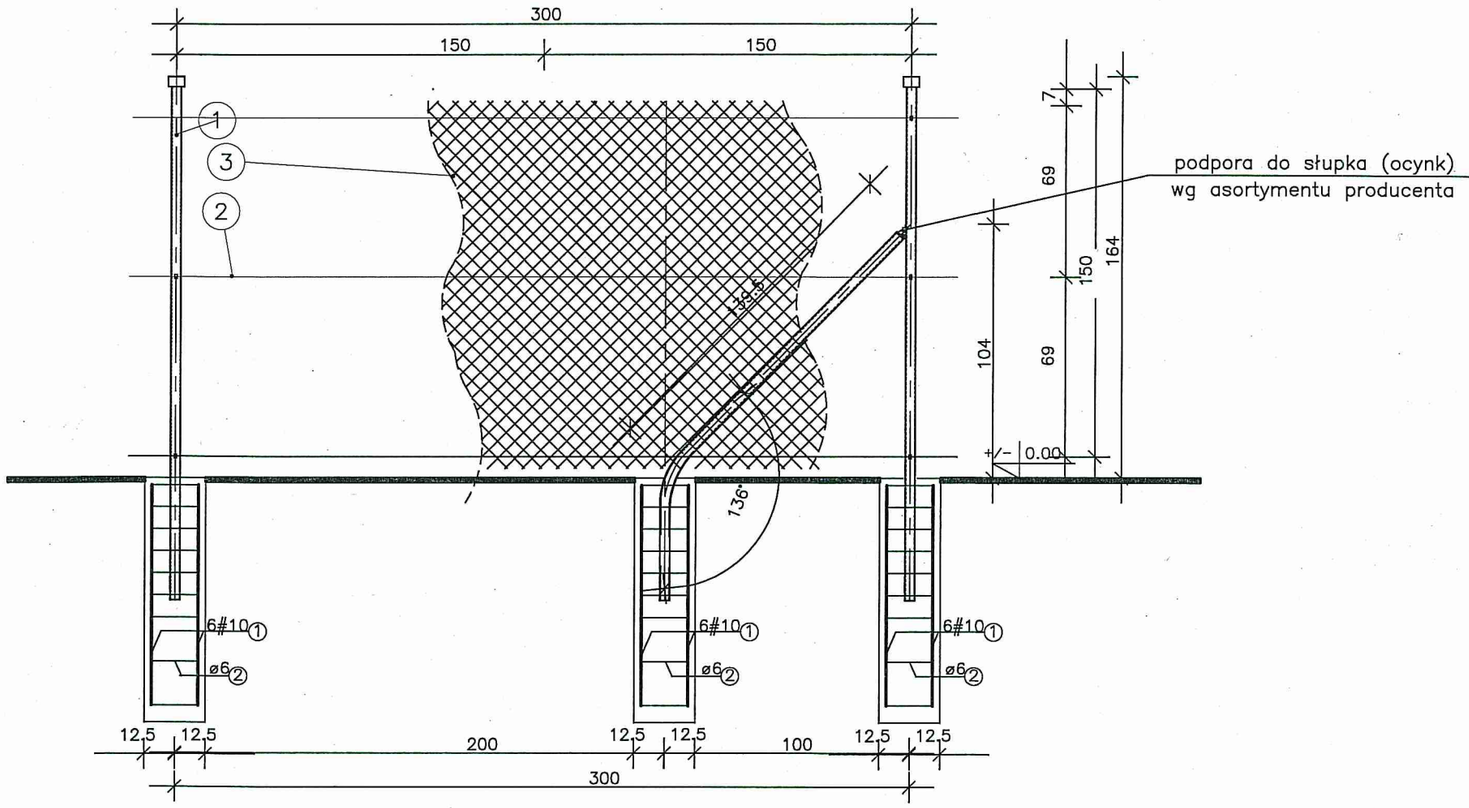

WIDOK SŁUPKA POŚREDNIEGO
WZMOCNIENIE CO ~24 m

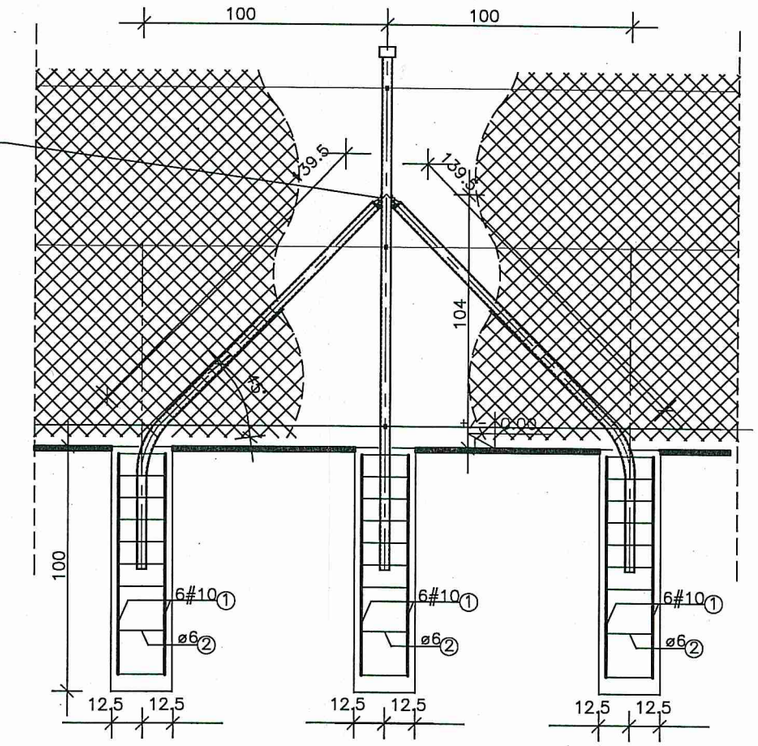

podpora do słupka (ocynk)
wg asortymentu producenta

RZUT NAROŻNIKA

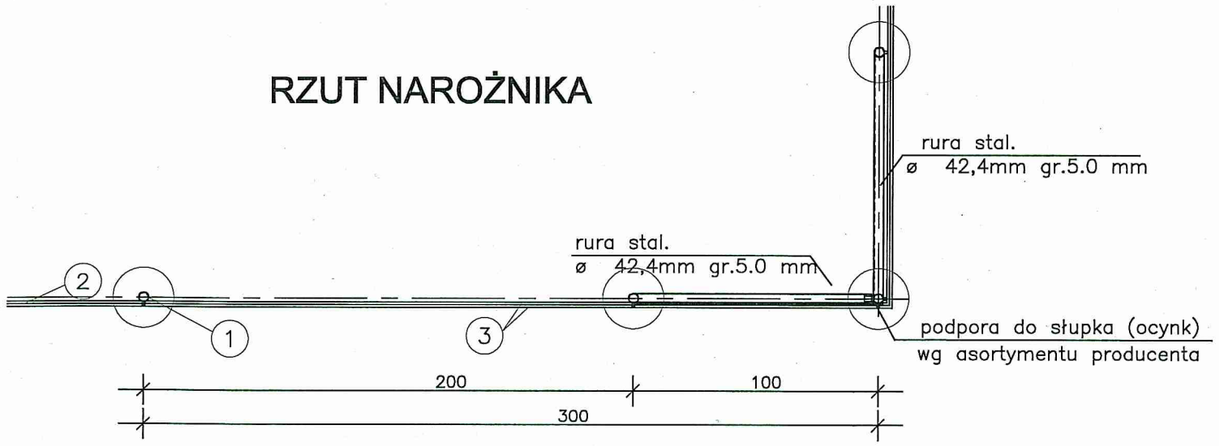

podpora do słupka (ocynk)
wg asortymentu producenta

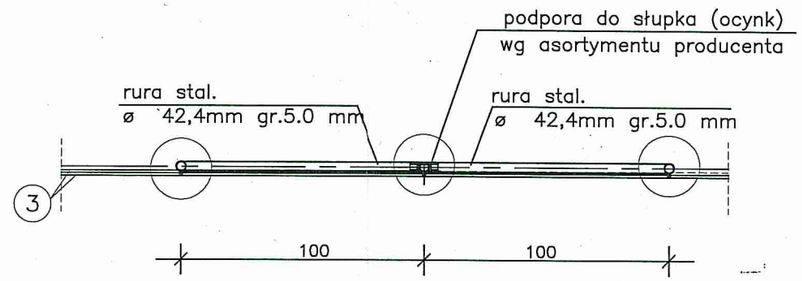

BETON C16/20
STAL ST3SX , ELEKTRODY ER-146
STAL ZBROJENIOWA A-IIIN(B500SP)
OTULINA 3; 5cm

FORMAT A3 /4200x2100mm/ skala 1:25

30

SUWAŁKI_NONIEWICZA_93C_tel/fax/087/_/5631614
PRACOWNIA PROJEKTOWA PROJEKTOR

TYTUŁ RYSUNKU	OGRODZENIE CZ.2		SKALA 1:25
NAZWA PRZEDSIĘWZIĘCIA	ROZBUDOWA CMENTARZA		
ADRES INWESTYCJI NR GEDEZYJNY	UL. CICHA, RUCIANE NIDA dz. nr 3107/24, 3107/23, 3107/22, 399		NR RYSUNKU 20 A
PROJEKT	TECHNICZNY		
PROJEKTANT nr uprawnień podpis	PROJEKT. mgr inż. arch. Piotr P. Kuczyński-Szulcbacher nr upr. proj. b.o. Bł/5/02	SPRAWDZ. mgr inż. arch. D.Śmiarowski nr upr.proj.b.o. Bł/3/02	DATA 30 -11- 2012 r.

PROJEKT CHRONIONY USTAWĄ O PRAWIE AUTORSKIM

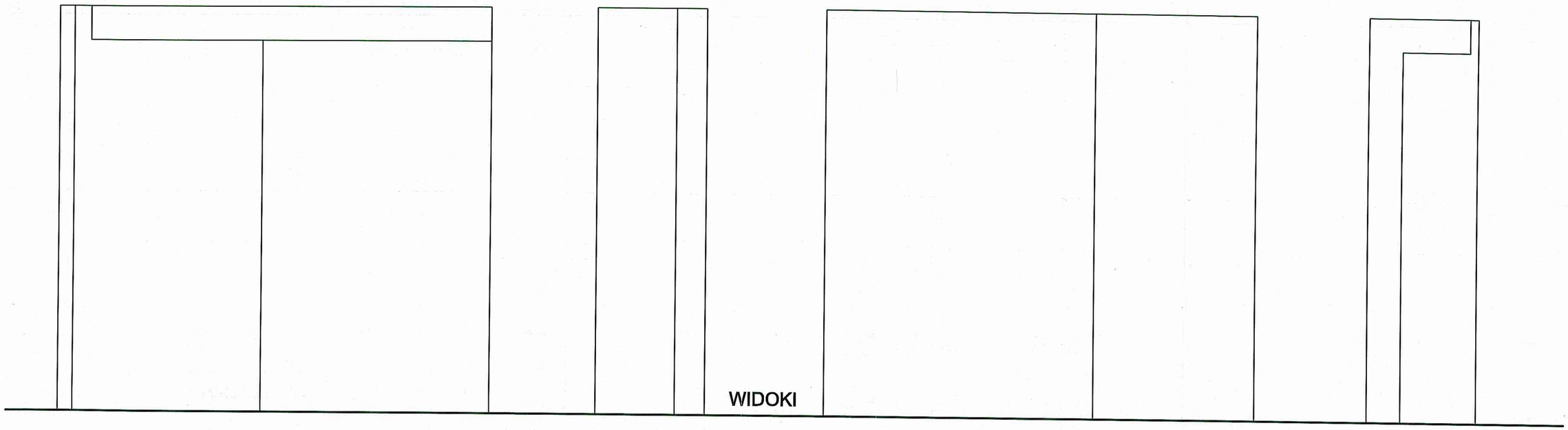

WIDOKI

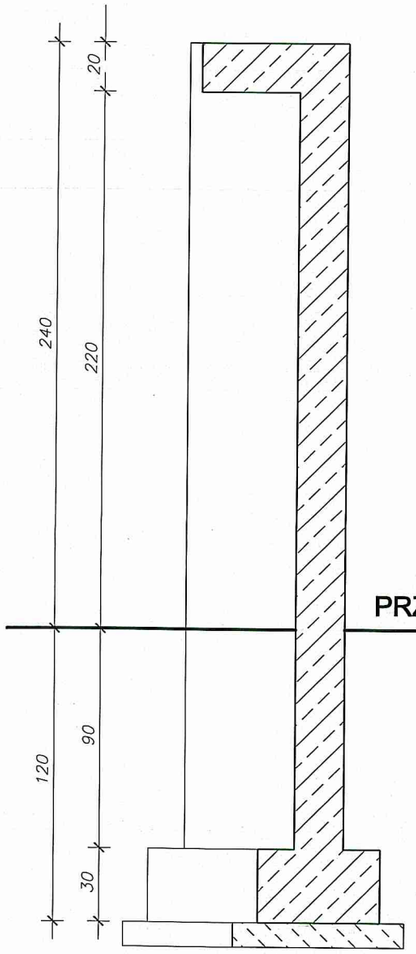

PRZEKRÓJ A-A

RZUT

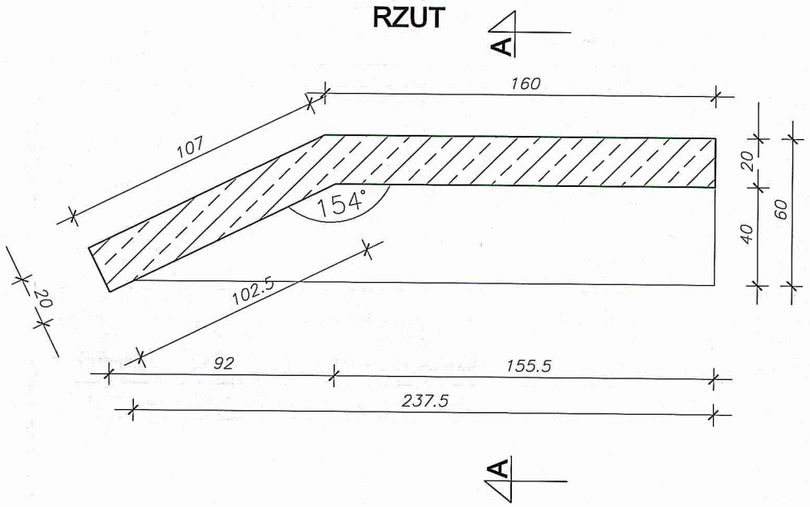

PERSPEKTYWA

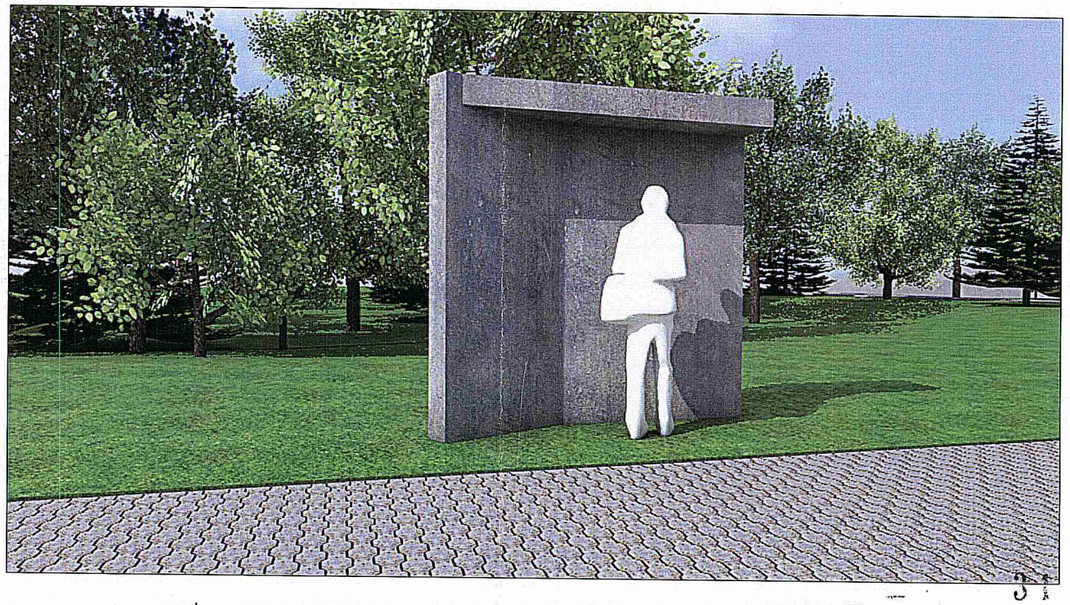

FORMAT A3 /4200x2100mm/ skala 1:25

SUWAŁKI_NONIEWICZA_93C_tel/fax/087/_/5631614

PRACOWNIA PROJEKTOWA PROJEKTOR

TYTUŁ RYSUNKU	TABLICA OGŁOSZEŃ		SKALA 1:25
NAZWA PRZEDSIĘWZIĘCIA	ROZBUDOWA CMENTARZA		
ADRES INWESTYCJI NR GEDEZYJNY	UL. CICHA, RUCIANE NIDA dz. nr 3107/24, 3107/23, 3107/22, 399		NR RYSUNKU 21 A
PROJEKT	TECHNICZNY		
PROJEKTANT nr uprawnień podpis	PROJEKT. mgr inż. arch. Piotr P. Kuczyński-Szulcbacher nr upr. proj. b.o. Bł/5/02	SPRAWDZ. mgr inż. arch. D.Śmiarowski nr upr.proj.b.o. Bł/3/02	DATA 30-11-2012 r.

PROJEKT CHRONIONY USTAWĄ O PRAWIE AUTORSKIM

WIDOKI BOCZNE

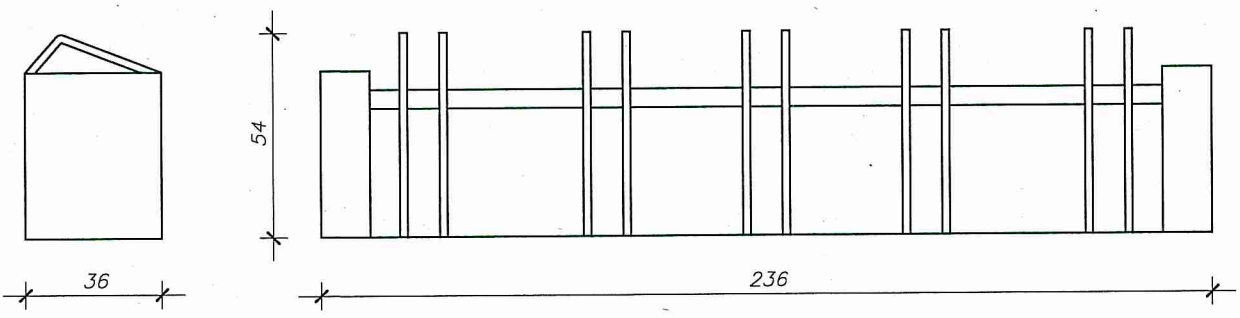

WIDOK Z GÓRY

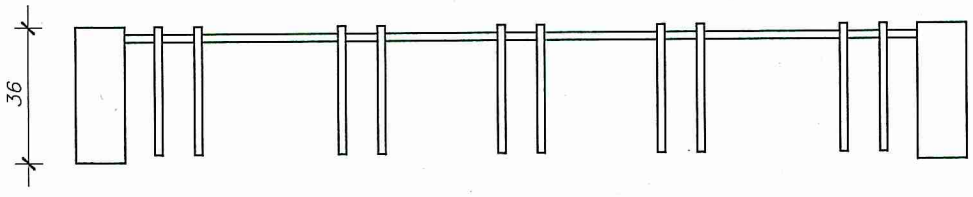

PRZEKRÓJ

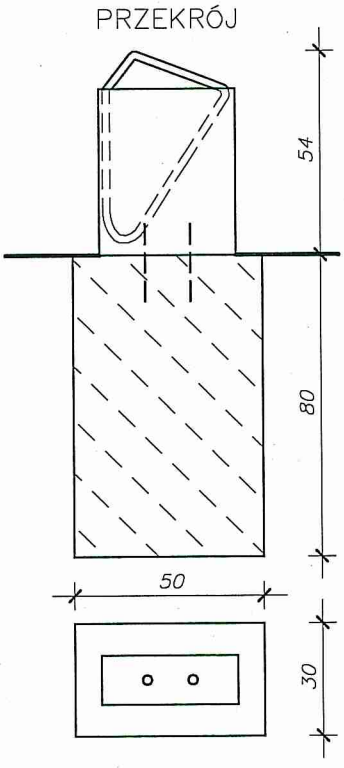

UWAGI:

MONTAŻ STOJAKA ZA POMOCĄ KOTEW MOCOWANYCH DO SPODÓW PREFABRYKATÓW BETONOWYCH.

ILOŚĆ STOJAKÓW – 9SZT.

32

FORMAT A4 /2100x2970mm/ skala 1:20

PROJEKTOR PRACOWNIA PROJEKTOWA SUWAŁKI_NONIEWICZA_93C_tel/fax/087/_/5631814

TYTUŁ RYSUNKU	STOJAK NA ROWERY			SKALA 1:20
NAZWA PRZEDSIĘWZIĘCIA	ROZBUDOWA CMENTARZA			
ADRES INWESTYCJI NR GEDEZYJNY	UL. CICHA, RUCIANE NIDA dz. nr 3107/24, 3107/23, 3107/22, 399			NR RYSUNKU 22/A
PROJEKT	TECHNICZNY			
PROJEKTANT nr uprawnień podpis	PROJEKT. mgr inż. arch. Piotr P. Kuczyński–Szulcbacher nr upr. proj. b.o. Bł/5/02	SPRAWDZ.	mgr inż. arch. D.Śmiarowski nr upr.proj.b.o. Bł/3/02	DATA 30-11-2012 r.

PROJEKT CHRONIONY USTAWĄ O PRAWIE AUTORSKIM

WIDOK Z GÓRY

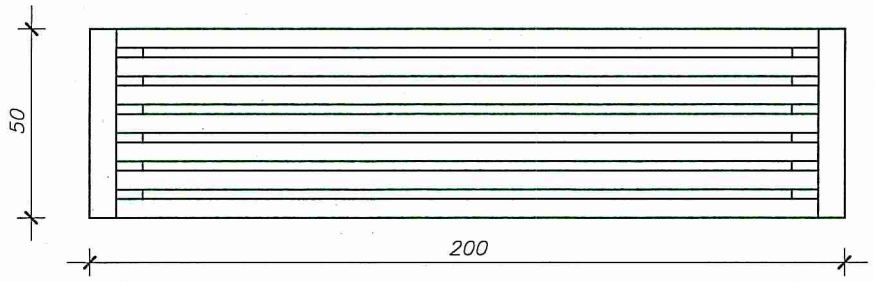

WIDOKI BOCZNE

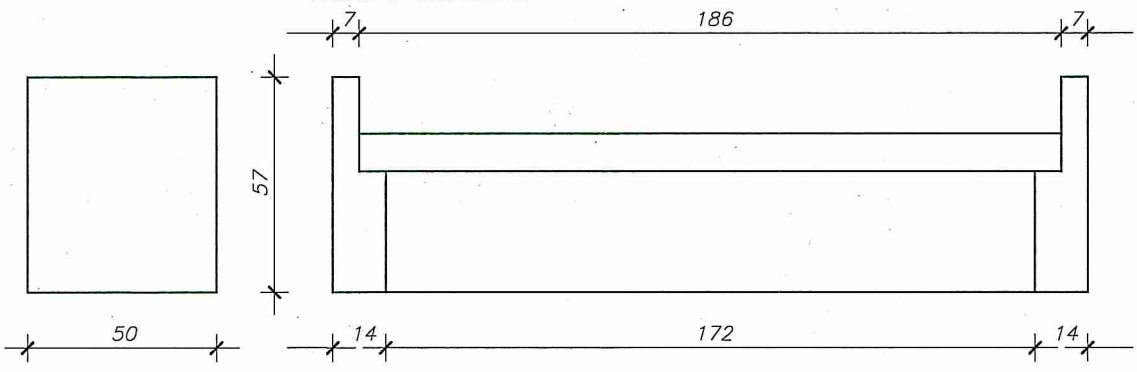

PRZEKRÓJ

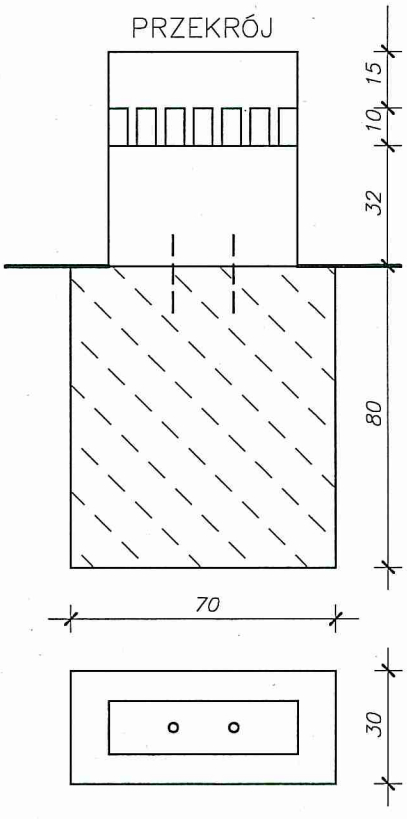

UWAGI:

ŁAWKA KONFEKCJONOWANA O PARAMETRACH JAK NA RYSUNKU W ILOŚCI 26 SZT.

MONTAŻ ŁAWKI ZA POMOCĄ KOTEW MOCOWANYCH DO SPODÓW PREFABRYKATÓW BETONOWYCH.

33

FORMAT A4 /2100x2970mm/ skala 1:20

SUWAŁKI_NONIEWICZA_93C_tel/fax/087/_/5631614

PRACOWNIA PROJEKTOWA PROJEKTOR

TYTUŁ RYSUNKU	**ŁAWKI**		SKALA 1:20
NAZWA PRZEDSIĘWZIĘCIA	ROZBUDOWA CMENTARZA		
ADRES INWESTYCJI NR GEDEZYJNY	UL. CICHA, RUCIANE NIDA dz. nr 3107/24, 3107/23, 3107/22, 399		NR RYSUNKU 23/A
PROJEKT	TECHNICZNY		
PROJEKTANT nr uprawnień podpis	PROJEKT. mgr inż. arch. Piotr P. Kuczyński–Szulcbacher nr upr. proj. b.o. Bl/5/02	SPRAWDZ. mgr inż. arch. D.Śmiarowski nr upr.proj.b.o. Bł/3/02	DATA 0-11-2002

PROJEKT CHRONIONY USTAWĄ O PRAWIE AUTORSKIM

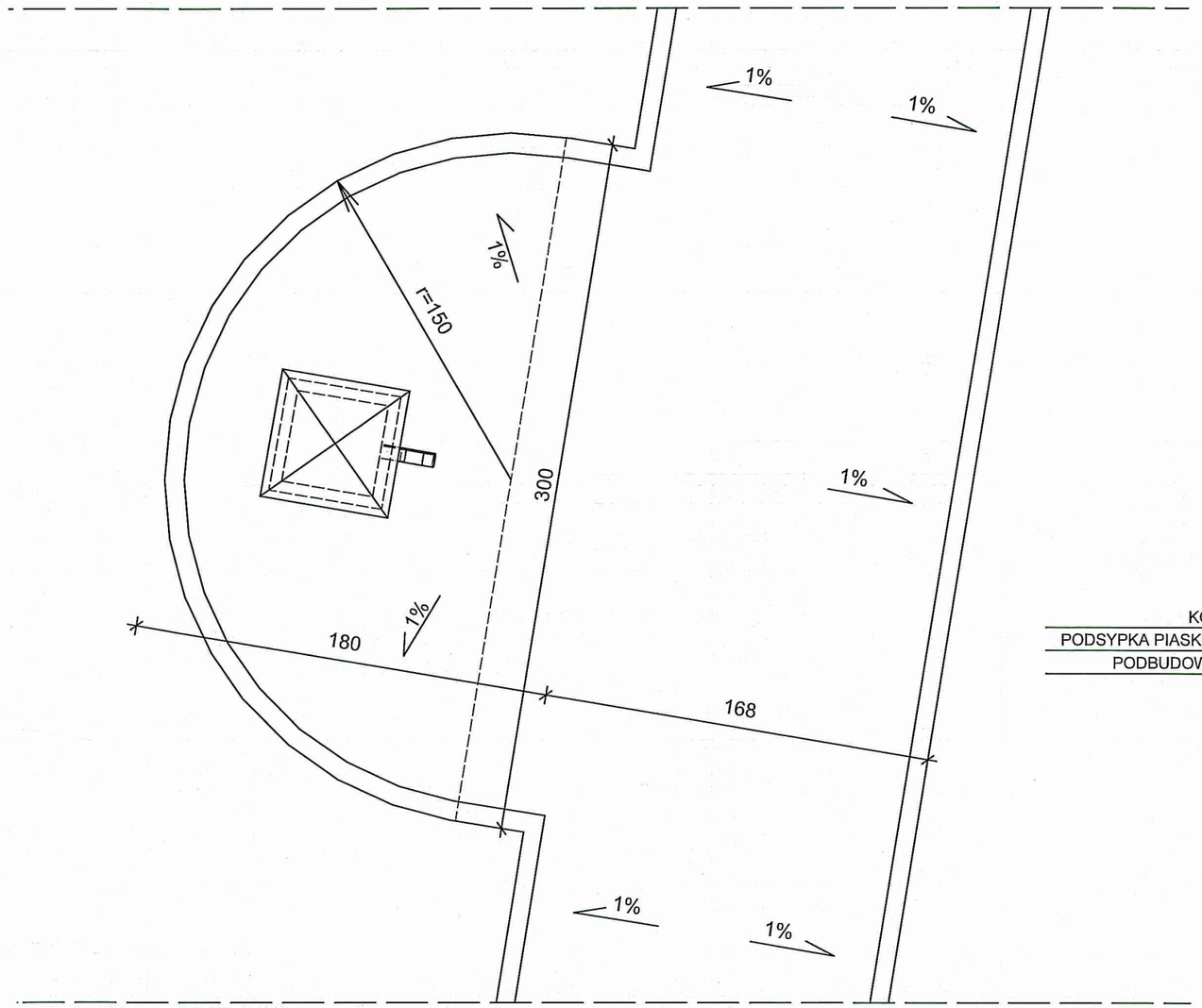

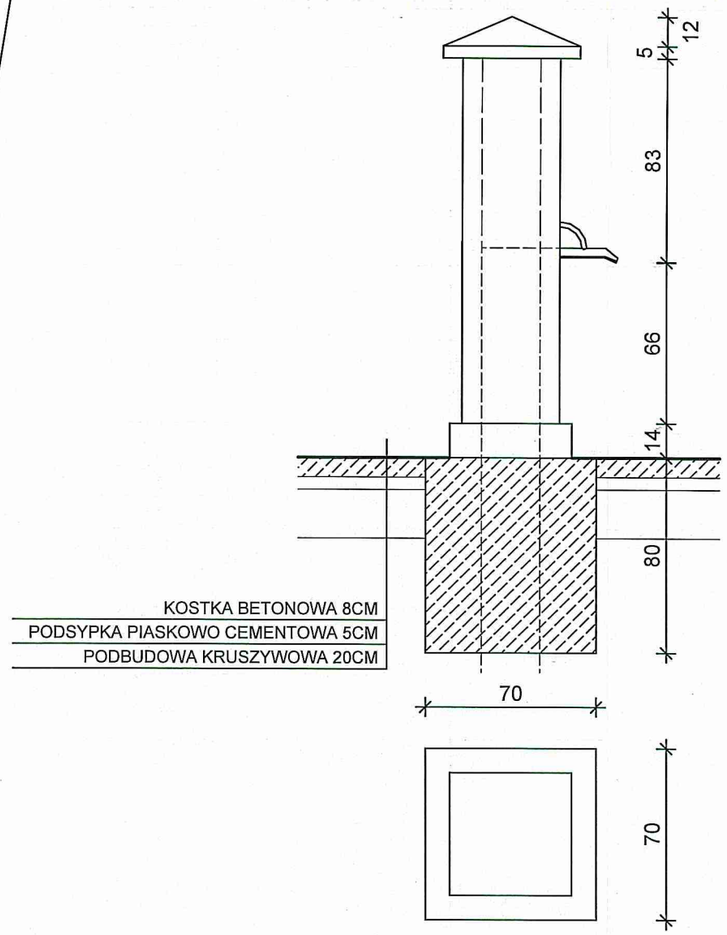

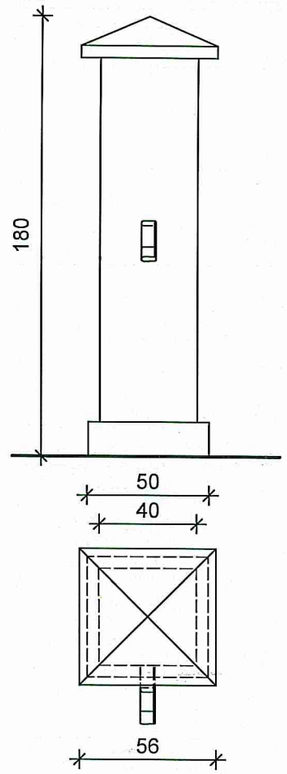

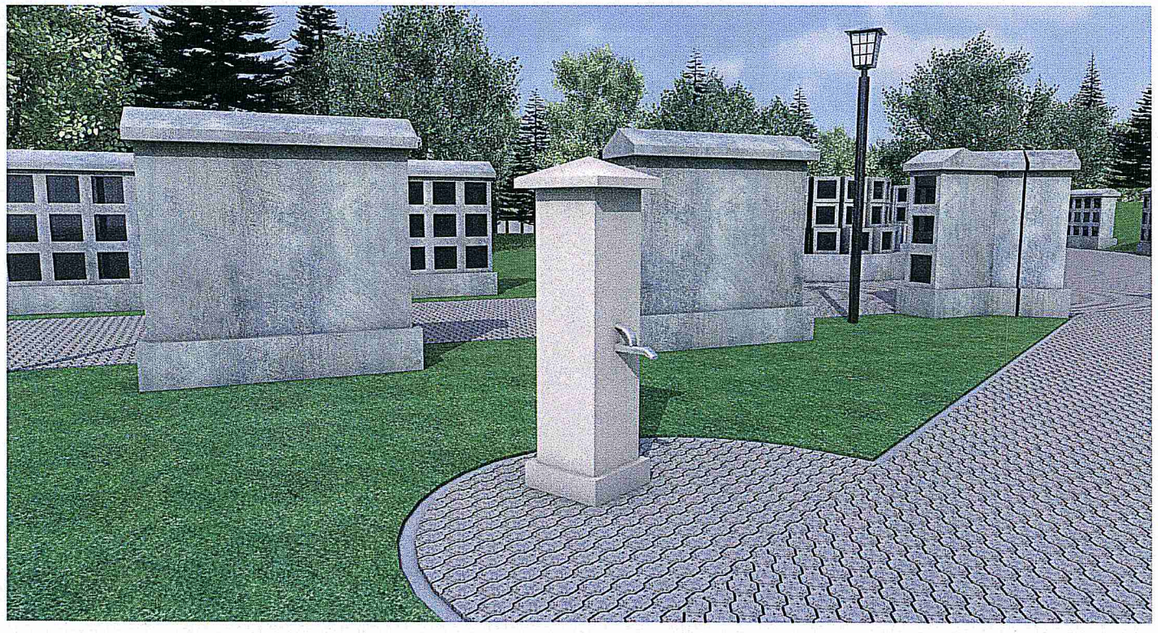

UWAGI:
-PUNKT CZERPALNY WYKONANY ZA POMOCĄ OBUDOWY Z PŁYT BETONOWYCH O GRUBOŚCI 8cm, LUB PŁYT KAMIENNYCH (5-6cm).
-KONSTRUKCJA SAMONOŚNA.
-ZALECA SIĘ WYBÓR KONFEKCJI NA PODSTAWIE PRZEDSTAWIONEGO WZORU NA RYSUNKU.

-PUNKTY CZERPALNE PROJEKTOWANE - 9szt.
-PUNKTY CZERPALNE ISTNIEJĄCE - DO WYMIANY - 6szt.

31

www.pracownia-projektor.pl
SUWAŃKI, NOWIEWICZA, 86C, tel./fax/087/ /6831614
ARCHITEKTURA
ANALIZY INWESTYCJI
& PRAWO
PROJEKTOR

TYTUŁ RYSUNKU	PUNKTY CZERPALNE		SKALA 1:25
NAZWA PRZEDSIEWZIĘCIA	ROZBUDOWA CMENTARZA		
ADRES INWESTYCJI	UL. CICHA, RUCIANE-NIDA dz. nr 3107/24, 3107/23, 3107/22, 399		NR RYSUNKU 24 A
PROJEKT	TECHNICZNY		
PROJEKTANT nr uprawnień podpis	PROJEKT: mgr inż.arch.P.P.Kuczyński-Szulcbacher nr upr.proj.b.o.Bł/75/02	SPRAWDZ.: mgr inż. arch. D. Śmiarowski nr upr. proj.b.o.Bł/3/02	DATA 30-11-2012

PROJEKT CHRONIONY USTAWĄ O PRAWIE AUTORSKIM - KOPIOWANIE BEZ ZGODY AUTORA ZABRONIONE

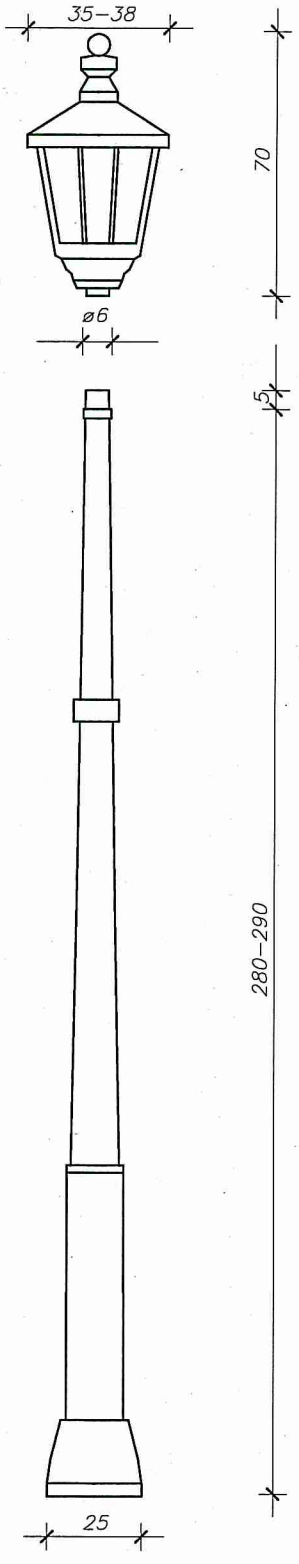

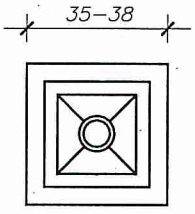

OPRAWA

MATERIAŁ: korpus – polipropylen z włókien szklanych, odporny na promieniowanie UV, klosz – polimetakrylan metylu PMMA mrożony lub przezroczysty
KOLOR: czarny
MOC LED: 38–40W

Temperatura barwowa, strumień barwowy i efektywność świetlna – do ustalenia z inwestorem.

SŁUP

MATERIAŁ: konstrukcja stalowa, pianka poliuretanowa, powłoka zewnętrzna z tworzywa sztucznego
KOLOR: czarny
FUNDAMENT: Prefabrykowany, zgodnie z zaleceniami wybranego producenta oświetlenia
WYSOKOŚĆ: 2,80 – 2,90m

Zaleca się wybór konfekcji o parametrach jak na rysunku w ilości 45szt. (35 latarni projektowanych, 10 do wymiany).

35

FORMAT A4 /2100x2970mm/ skala 1:20

SUWAŁKI_NONIEWICZA_93C_tel/fax/087/_/5631614
PRACOWNIA PROJEKTOWA PROJEKTOR

TYTUŁ RYSUNKU	OŚWIETLENIE		SKALA 1:20
NAZWA PRZEDSIĘWZIĘCIA	ROZBUDOWA CMENTARZA		
ADRES INWESTYCJI NR GEDEZYJNY	UL. CICHA, RUCIANE NIDA dz. nr 3107/24, 3107/23, 3107/22, 399		NR RYSUNKU 25/A
PROJEKT	TECHNICZNY		
PROJEKTANT nr uprawnień podpis	PROJEKT. mgr inż. arch. Piotr P. Kuczyński-Szulcbacher nr upr. proj. b.o. Bł/5/02	SPRAWDZ. mgr inż. arch. D.Śmiarowski nr upr.proj.b.o. Bł/3/02	DATA 30-11-2012

PROJEKT CHRONIONY USTAWĄ O PRAWIE AUTORSKIM

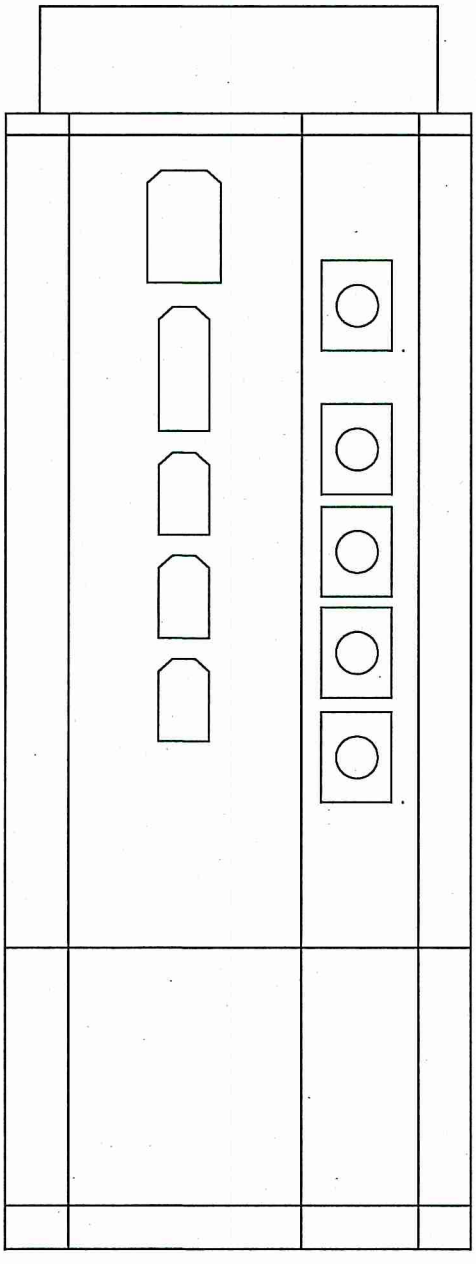

ZNICZOMAT

MIN. 15 ZNICZY
20–30 WKŁADY WYSOKIE
80–90 WKŁADY NISKIE

UWAGI:
–RYSUNEK PRZEDSTAWIA PRZYKŁADOWY SCHEMAT ZNICZOMATU.
–ZALECA SIĘ WYBÓR KONFEKCJI WYBRANEGO PRODUCENTA W ILOŚCI 4 SZT.

36

TYTUŁ RYSUNKU	**ZNICZOMAT**		SKALA —
NAZWA PRZEDSIĘWZIĘCIA / ADRES INWESTYCJI NR GEDEZYJNY	ROZBUDOWA CMENTARZA UL. CICHA, RUCIANE NIDA dz. nr 3107/24, 3107/23, 3107/22, 399		NR RYSUNKU 26/A
PROJEKT	TECHNICZNY		
PROJEKTANT / nr uprawnień / podpis	PROJEKT. mgr inż. arch. Piotr P. Kuczyński–Szulcbacher nr upr. proj. b.o. Bl/5/02	SPRAWDZ. mgr inż. arch. D.Śmiarowski nr upr.proj.b.o. Bł/3/02	DATA 0 -11- 2012 r.

PROJEKTOR PRACOWNIA PROJEKTOWA
SUWAŁKI_NONIEWICZA_93C_tel/fax/087/_/5631614

PROJEKT CHRONIONY USTAWĄ O PRAWIE AUTORSKIM

FORMAT A4 /2100x2970mm/ skala 1:***

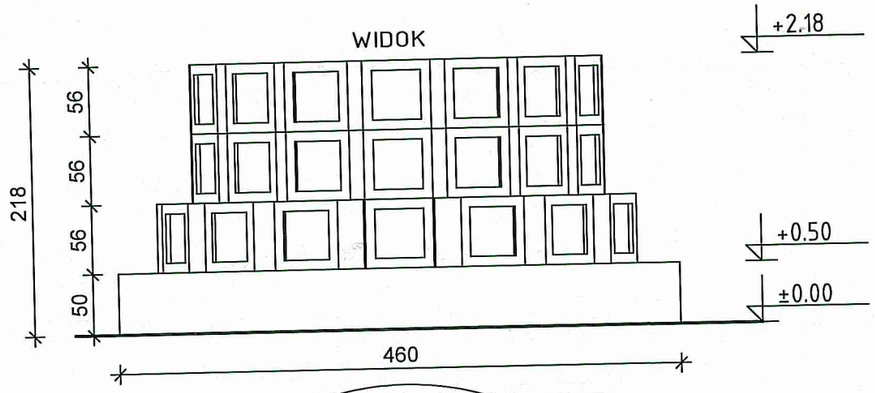

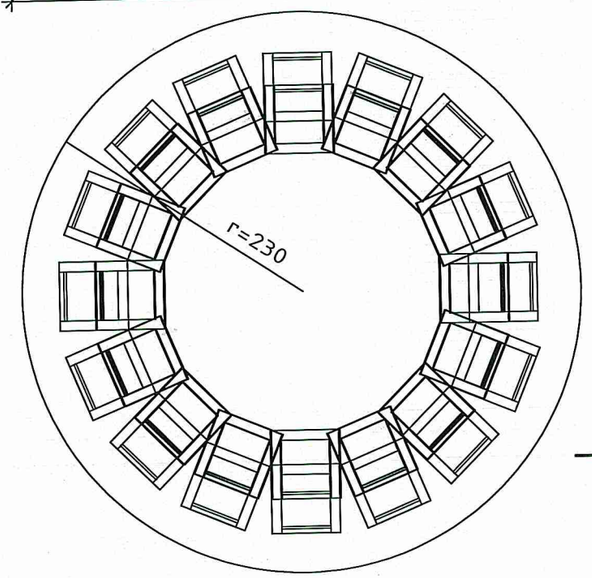

RZUT

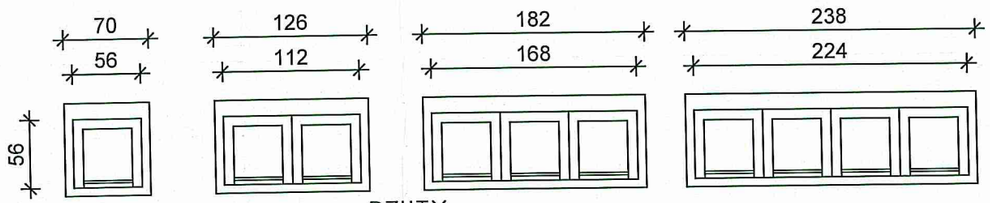

RZUTY

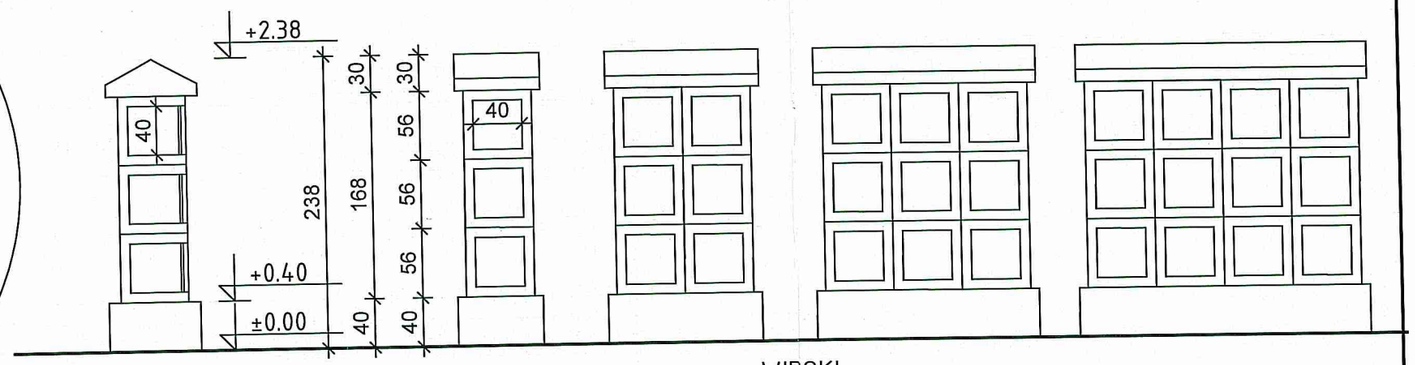

WIDOKI

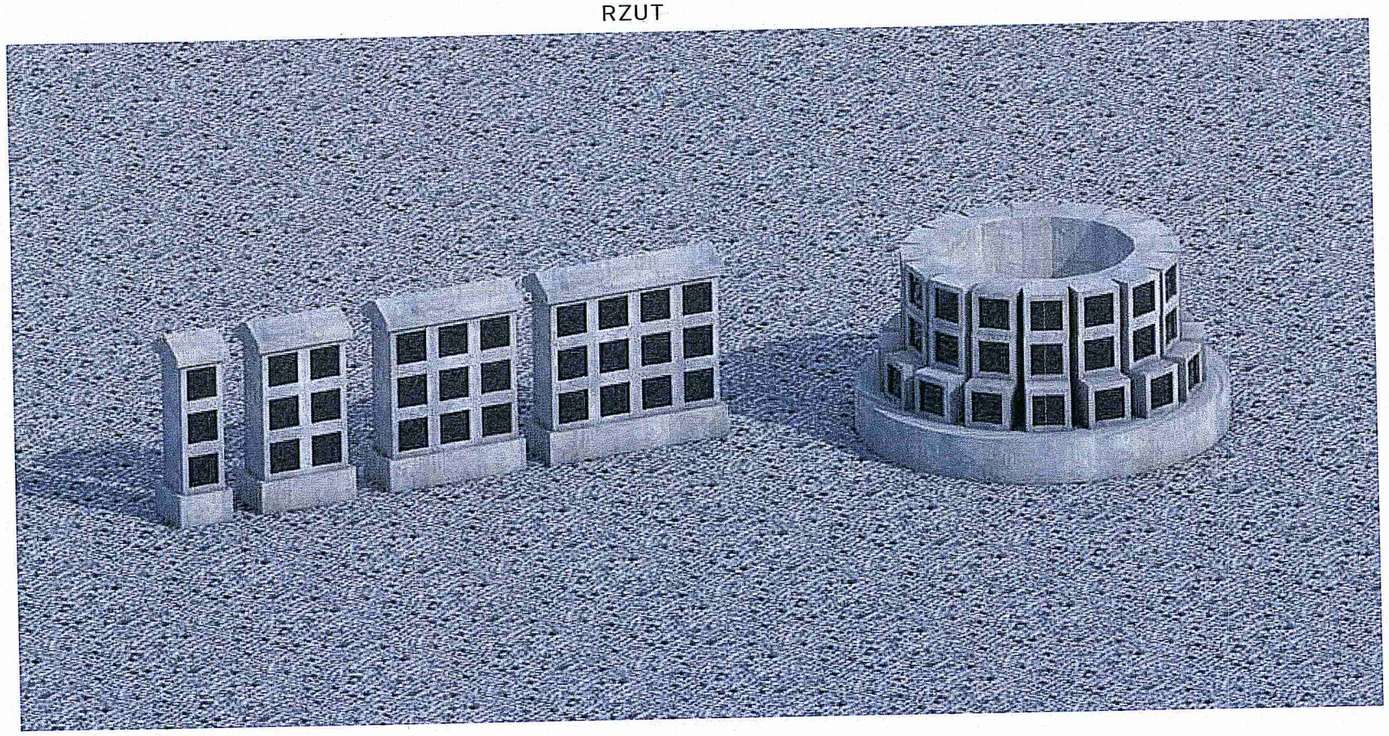

UWAGI:
RYSUNEK PRZEDSTAWIA PRZYKŁADOWE ROZWIĄZANIE.
PRZEDSTAWIONE WYMIARY SĄ POGLĄDOWE.

www.pracownia-projektor.pl
SUWAŁKI, NOWIEWICZA 86C, tel/fax 087/563 814
ARCHITEKTURA & INŻYNIERIA & PRAWO

PROJEKTOR

TYTUŁ RYSUNKU	NISZE NA URNY-RYSUNEK POGLĄDOWY		SKALA –
NAZWA PRZEDSIEWZIĘCIA	ROZBUDOWA CMENTARZA		
ADRES INWESTYCJI	UL. CICHA, RUCIANE-NIDA dz. nr 3107/24, 3107/23, 3107/22, 399		NR RYSUNKU 27 A
PROJEKT	TECHNICZNY		
PROJEKTANT nr uprawnień podpis	PROJEKT: mgr inż.arch.P.P.Kuczyński-Szulcbacher nr upr.proj.b.o.B1/5/02	SPRAWDZ.: mgr inż. arch. D. Śmiarowski nr upr. proj.b.o.B1/3/02	DATA 3-11-2002

PROJEKT CHRONIONY USTAWĄ O PRAWIE AUTORSKIM - KOPIOWANIE BEZ ZGODY AUTORA ZABRONIONE

IZBA ARCHITEKTÓW
RZECZYPOSPOLITEJ POLSKIEJ

Podlaska Okręgowa Rada Izby Architektów RP

ZAŚWIADCZENIE - ORYGINAŁ

(wypis z listy architektów)

Podlaska Okręgowa Rada Izby Architektów RP zaświadcza, że:

mgr inż. arch. Piotr Przemysław Kuczyński - Szulcbacher

posiadający kwalifikacje zawodowe do pełnienia samodzielnych funkcji technicznych w budownictwie w specjalności architektonicznej i w zakresie posiadanych uprawnień nr **Bł/5/02**, jest wpisany na listę członków Podlaskiej Okręgowej Izby Architektów RP pod numerem: **PD-0127.**

Za zgodność z oryginałem
mgr inż. arch. Piotr Przemysław Kuczyński - Szulcbacher

Członek czynny od: 15-05-2002 r.

Data i miejsce wygenerowania zaświadczenia: 09-02-2022 r. Białystok.

Zaświadczenie jest ważne do dnia: **30-06-2023 r.**

Podpisano elektronicznie w systemie informatycznym Izby Architektów RP przez:
Waldemar Jasiewicz, Przewodniczący Okręgowej Rady Izby Architektów RP.

Nr weryfikacyjny zaświadczenia:

PD-0127-7C33-23E1-FA6F-E59Y

38

Dane zawarte w niniejszym zaświadczeniu można sprawdzić podając nr weryfikacyjny zaświadczenia w publicznym serwisie internetowym Izby Architektów: www.izbaarchitektow.pl lub kontaktując się bezpośrednio z właściwą Okręgowa Izbą Architektów RP.

Wojewoda Białostocki
w Białymstoku
15-219 Białystok, ul. Mickiewicza 3
=14=

AB.V.7131/39/01

Białystok, 2002.04.18

DECYZJA

Na podstawie art.13 i 14 ustawy z dnia 7 lipca 1994 roku – Prawo budowlane (Dz.U. Nr. 89 z dnia 25.08.1994 roku, poz.414 z późn. zm.) w związku z art. 104 § 1 i 2 KPA, po rozpatrzeniu wniosku Pana Piotra Przemysława Kuczyńskiego z dnia 13.09.2001r. na podstawie dokumentów stwierdzających wymagane wykształcenie oraz praktykę zawodową oraz na podstawie pozytywnej oceny z egzaminu na uprawnienia budowlane złożonego przed powołaną przeze mnie komisją

nadaję

Panu PIOTROWI PRZEMYSŁAWOWI
KUCZYŃSKIEMU
magistrowi inżynierowi architektowi
ur. 19 maja 1972r.
w Białymstoku

UPRAWNIENIA BUDOWLANE
Nr ewid. BI/5/02
DO PROJEKTOWANIA
W SPECJALNOŚCI ARCHITEKTONICZNEJ
BEZ OGRANICZEŃ

UZASADNIENIE

W związku z potwierdzeniem przez Komisję egzaminacyjną powołaną przez Wojewodę Zarządzeniem z dnia 22 lutego 1999r., posiadania przez Pana mgr inż. arch. Piotra Przemysława Kuczyńskiego wymaganego prawem wykształcenia oraz praktyki zawodowej koniecznej do uzyskania uprawnień budowlanych w ww. specjalności i po uzyskaniu pozytywnego wyniku egzaminu na uprawnienia budowlane, orzeczono jak w sentencji.

Od niniejszej decyzji przysługuje odwołanie do Głównego Inspektora Nadzoru Budowlanego w terminie 14 dni od daty otrzymania decyzji za pośrednictwem Wojewody Podlaskiego.

Z up. WOJEWODY PODLASKIEGO
Naczelnik

Otrzymują:
1. Pan Piotr Przemysław Kuczyński
ul. Noniewicza 48/55
16-400 Suwałki
2. Główny Inspektor Nadzoru Bud.
3. a/a

39

Za zgodność z oryginałem
mgr inż. arch. Piotr Przemysław Kuczyński-Szulcbacher

IZBA ARCHITEKTÓW
RZECZYPOSPOLITEJ POLSKIEJ

Podlaska Okręgowa Rada Izby Architektów RP

ZAŚWIADCZENIE - ORYGINAŁ

(wypis z listy architektów)

Podlaska Okręgowa Rada Izby Architektów RP zaświadcza, że:

mgr inż. arch. Dariusz Śmiarowski

posiadający kwalifikacje zawodowe do pełnienia samodzielnych funkcji technicznych w budownictwie w specjalności architektonicznej i w zakresie posiadanych uprawnień nr **Bł/3/02**, jest wpisany na listę członków Podlaskiej Okręgowej Izby Architektów RP pod numerem: **PD-0194.**

Członek czynny od: 26-06-2002 r.

Data i miejsce wygenerowania zaświadczenia: 01-08-2022 r. Białystok.

Zaświadczenie jest ważne do dnia: **30-06-2023 r.**

Podpisano elektronicznie w systemie informatycznym Izby Architektów RP przez: Marcin Marczak, Przewodniczący Okręgowej Rady Izby Architektów RP.

Za zgodność z oryginałem
mgr inż. arch. Piotr Przemysław Kuczyński - Szulcbacher

Nr weryfikacyjny zaświadczenia:

PD-0194-A6E5-B2FA-EEBY-ADBC

40

Dane zawarte w niniejszym zaświadczeniu można sprawdzić podając nr weryfikacyjny zaświadczenia w publicznym serwisie internetowym Izby Architektów: www.izbaarchitektow.pl lub kontaktując się bezpośrednio z właściwą Okręgowa Izbą Architektów RP.

PODLASKI URZĄD WOJEWÓDZKI
w Białymstoku
15-219 Białystok, ul. Mickiewicza 8

RR.V.7131/19/02 Białystok, 2002.04.18

DECYZJA

Na podstawie art.13 i 14 ustawy z dnia 7 lipca 1994 roku – Prawo budowlane (Dz.U. Nr 89 z dnia 25.08.1994 roku, poz.414 z późn. zm.) w związku z art. 104 § 1 i 2 KPA, po rozpatrzeniu wniosku Pana Dariusza Śmiarowskiego z dnia 29.01.2002r. na podstawie dokumentów stwierdzających wymagane wykształcenie oraz praktykę zawodową, oraz na podstawie pozytywnej oceny z egzaminu na uprawnienia budowlane złożonego przed powołaną przeze mnie komisją

nadaję

Panu DARIUSZOWI ŚMIAROWSKIEMU
magistrowi inżynierowi architektowi
ur. 07 sierpnia 1970r.
w Grajewie

UPRAWNIENIA BUDOWLANE
Nr ewid. BI/3/02
DO PROJEKTOWANIA
W SPECJALNOŚCI ARCHITEKTONICZNEJ
BEZ OGRANICZEŃ

UZASADNIENIE

W związku z potwierdzeniem przez Komisję egzaminacyjną powołaną przez Wojewodę Zarządzeniem z dnia 22 lutego1999r., posiadania przez Pana mgr inż. arch. Dariusza Śmiarowskiego wymaganego prawem wykształcenia oraz praktyki zawodowej koniecznej do uzyskania uprawnień budowlanych w ww. specjalności i po uzyskaniu pozytywnego wyniku egzaminu na uprawnienia budowlane, orzeczono jak w sentencji.

Od niniejszej decyzji przysługuje odwołanie do Głównego Inspektora Nadzoru Budowlanego w terminie 14 dni od daty otrzymania decyzji za pośrednictwem Wojewody Podlaskiego.

Otrzymują:
1. Pan Dariusz Śmiarowski
   ul. Lityńskiego 10 b m 13
   16-400 Suwałki
2. Główny Inspektor Nadzoru Bud.
3. a/a

Za zgodność z oryginałem
mgr inż. arch. Piotr Przemysław Kuczyński - Szulcbacher

41

POLSKA
IZBA
INŻYNIERÓW
BUDOWNICTWA

Zaświadczenie

o numerze weryfikacyjnym:

PDL-9UF-DMH-X9R *

Pani Renata Kuczyńska-Szulcbacher o numerze ewidencyjnym PDL/IS/0086/03
adres zamieszkania ul. Piękna 17, 16-400 Suwałki
jest członkiem Podlaskiej Okręgowej Izby Inżynierów Budownictwa i posiada wymagane ubezpieczenie od odpowiedzialności cywilnej.
Niniejsze zaświadczenie jest ważne od 2022-01-01 do 2022-12-31.

Zaświadczenie zostało wygenerowane elektronicznie i opatrzone bezpiecznym podpisem elektronicznym weryfikowanym przy pomocy ważnego kwalifikowanego certyfikatu w dniu 2021-12-17 roku przez:

Wojciech Kamiński, Przewodniczący Rady Podlaskiej Okręgowej Izby Inżynierów Budownictwa.

(Zgodnie art. 5 ust 2 ustawy z dnia 18 września 2001 r. o podpisie elektronicznym (Dz. U. 2001 Nr 130 poz. 1450) dane w postaci elektronicznej opatrzone bezpiecznym podpisem elektronicznym weryfikowanym przy pomocy ważnego kwalifikowanego certyfikatu są równoważne pod względem skutków prawnych dokumentom opatrzonym podpisami własnoręcznymi.)

Za zgodność z oryginałem
mgr inż. arch. Piotr Przemysław
Kuczyński - Szulcbacher

* Weryfikację poprawności danych w niniejszym zaświadczeniu można sprawdzić za pomocą numeru weryfikacyjnego zaświadczenia na stronie Polskiej Izby Inżynierów Budownictwa www.piib.org.pl lub kontaktując się z biurem właściwej Okręgowej Izby Inżynierów Budownictwa.

odpis jest prawdziwy

PODLASKI URZĄD WOJEWÓDZKI
w Białymstoku
15-216 Białystok, ul. Mickiewicza 3
16-

RR.V.7131/34/02

Białystok, 2002.09.26

DECYZJA

Na podstawie art.13 i 14 ustawy z dnia 7 lipca 1994 roku – Prawo budowlane (tekst jednolity Dz.U. z 2000r. Nr 106, poz. 1126 z późn. zm.) w związku z art. 104 §1 i §2 ustawy z dnia 14 czerwca 1960 r. Kodeks postępowania administracyjnego (tekst jednolity Dz.U. z 2000r. Nr 98 poz. 1071 z późn. zm.), po rozpatrzeniu wniosku Pani Renaty Kuczyńskiej z dnia 14.08.2002r. na podstawie dokumentów stwierdzających wymagane wykształcenie oraz praktykę zawodową, oraz na podstawie pozytywnej oceny z egzaminu na uprawnienia budowlane złożonego przed powołaną przeze mnie komisją

nadaję
Pani RENACIE KUCZYŃSKIEJ
magistrowi inżynierowi
kierunek: inżynieria środowiska
w zakresie gospodarki wodnej
ur. 14 sierpnia 1974r. w Nidzicy
UPRAWNIENIA BUDOWLANE
Nr ewid. BI/87/02
DO PROJEKTOWANIA
W SPECJALNOŚCI INSTALACYJNEJ
BEZ OGRANICZEŃ
W ZAKRESIE SIECI, INSTALACJI I URZĄDZEŃ
WODOCIĄGOWYCH, KANALIZACYJNYCH,
CIEPLNYCH, WENTYLACYJNYCH I GAZOWYCH

Za zgodność z oryginałem
mgr inż. arch. Piotr Przemysław Kuczyński - Szulcbacher

UZASADNIENIE

W związku z potwierdzeniem przez Komisję egzaminacyjną powołaną przez Wojewodę Zarządzeniem z dnia 22 lutego1999r., posiadania przez Panią mgr inż. Renatę Kuczyńską wymaganego prawem wykształcenia oraz praktyki zawodowej koniecznej do uzyskania uprawnień budowlanych w ww. specjalności i po uzyskaniu pozytywnego wyniku egzaminu na uprawnienia budowlane, orzeczono jak w sentencji.

Od niniejszej decyzji przysługuje odwołanie do Głównego Inspektora Nadzoru Budowlanego w terminie 14 dni, od daty otrzymania decyzji za pośrednictwem Wojewody Podlaskiego.

Otrzymują:
1. Pani Renata Kuczyńskai
   ul. Noniewicza 48 m 55
   16-400 Suwałki

z up. WOJEWODY PODLASKIEGO
Kazimierz Martynow
p.o. Z-cy Dyrektora Wydziału
Rozwoju Regionalnego

43

2. Główny Inspektor Nadzoru Bud.
3. a/a

Za zgodność z oryginałem
mgr inż. arch. Piotr Przemysław
Kuczyński - Szulebacher

POLSKA
IZBA
INŻYNIERÓW
BUDOWNICTWA

Zaświadczenie

o numerze weryfikacyjnym:

PDL-C5C-2WF-FKS *

Pan Andrzej Urbanowicz o numerze ewidencyjnym PDL/IS/1600/01
adres zamieszkania ul. Papieża Jana Pawła II 16/57, 16-400 Suwałki
jest członkiem Podlaskiej Okręgowej Izby Inżynierów Budownictwa i posiada wymagane ubezpieczenie od odpowiedzialności cywilnej.
Niniejsze zaświadczenie jest ważne od 2022-01-01 do 2022-12-31.

Zaświadczenie zostało wygenerowane elektronicznie i opatrzone bezpiecznym podpisem elektronicznym weryfikowanym przy pomocy ważnego kwalifikowanego certyfikatu w dniu 2021-12-20 roku przez:

Wojciech Kamiński, Przewodniczący Rady Podlaskiej Okręgowej Izby Inżynierów Budownictwa.

(Zgodnie art. 5 ust 2 ustawy z dnia 18 września 2001 r. o podpisie elektronicznym (Dz. U. 2001 Nr 130 poz. 1450) dane w postaci elektronicznej opatrzone bezpiecznym podpisem elektronicznym weryfikowanym przy pomocy ważnego kwalifikowanego certyfikatu są równoważne pod względem skutków prawnych dokumentom opatrzonym podpisami własnoręcznymi.)

Za zgodność z oryginałem
mgr inż. arch. Piotr Przemysław Kuczyński - Szulcbacher

* Weryfikację poprawności danych w niniejszym zaświadczeniu można sprawdzić za pomocą numeru weryfikacyjnego zaświadczenia na stronie Polskiej Izby Inżynierów Budownictwa www.piib.org.pl lub kontaktując się z biurem właściwej Okręgowej Izby Inżynierów Budownictwa.

odpis jest prawdziwy

URZĄD WOJEWÓDZKI
w Suwałkach

Suwałki, 1996 - 06 - 12

Nr SUW - 1/96

D E C Y Z J A

Na podstawie art. 12 ust. 2, art. 13 ust. 1 pkt. 1 i 2 i art. 14 ust 1 pkt. 1 ustawy z dnia 7 lipca 1994 r Prawo budowlane / Dz.U. Nr 89, poz. 414 z 1994r / oraz § 9 rozporządzenia Ministra Gospodarki Przestrzennej i Budownictwa z dnia 30 grudnia 1994 r w sprawie samodzielnych funkcji technicznych w budownictwie / Dz.U. Nr 8, poz. 38 z 1995 r /

n a d a j ę

Panu Andrzejowi URBANOWICZOWI

mgr inż. inżynierii środowiska
ur. dnia 26 stycznia 1962 roku w Olecku

UPRAWNIENIA BUDOWLANE

do projektowania i kierowania robotami budowlanymi

bez ograniczeń w specjalności instalacyjnej w zakresie sieci, instalacji i urządzeń: wodociągowych i kanalizacyjnych, cieplnych, wentylacyjnych i gazowych

które w podanym wyżej zakresie upoważniają do :

1. Projektowania, sprawdzania projektów i sprawowania nadzoru autorskiego.
2. Kierowania budową lub innymi robotami budowlanymi.
3. Wykonywania nadzoru inwestorskiego.
4. Sprawowania kontroli technicznej utrzymania sieci, instalacji i urządzeń.
5. Wykonywania państwowego nadzoru budowlanego.

Od niniejszej decyzji przysługuje odwołanie do Głównego Inspektora Nadzoru Budowlanego w terminie 14 dni od daty otrzymania decyzji za pośrednictwem Wojewody Suwalskiego.

Otrzymują :
1. Pan Andrzej URBANOWICZ
16-400 Suwałki, ul. Putry 1 m 32
2. Główny Inspektor Nadzoru Budowlanego
3. a/a

ZAST. WOJEWODY
mgr inż. arch. Piotr Przemysław Kuczyński
Dyrektor Wydziału Urbanistyki
Architektury i Nadzoru Budowlanego
ARCHITEKT WOJEWÓDZKI

Za zgodność z oryginałem
mgr inż. arch. Piotr Przemysław Kuczyński - Szulcbacher

POLSKA IZBA INŻYNIERÓW BUDOWNICTWA

Zaświadczenie

o numerze weryfikacyjnym:

PDL-SKV-ZSJ-JPX *

Pan Mariusz Brzozowski o numerze ewidencyjnym PDL/IE/0166/19
adres zamieszkania Gąsówka Osse Gąsówka Osse 73, 18-100 Łapy
jest członkiem Podlaskiej Okręgowej Izby Inżynierów Budownictwa i posiada wymagane ubezpieczenie od odpowiedzialności cywilnej.
Niniejsze zaświadczenie jest ważne od 2022-01-01 do 2022-12-31.

Zaświadczenie zostało wygenerowane elektronicznie i opatrzone bezpiecznym podpisem elektronicznym weryfikowanym przy pomocy ważnego kwalifikowanego certyfikatu w dniu 2022-01-05 roku przez:

Wojciech Kamiński, Przewodniczący Rady Podlaskiej Okręgowej Izby Inżynierów Budownictwa.

(Zgodnie art. 5 ust 2 ustawy z dnia 18 września 2001 r. o podpisie elektronicznym (Dz. U. 2001 Nr 130 poz. 1450) dane w postaci elektronicznej opatrzone bezpiecznym podpisem elektronicznym weryfikowanym przy pomocy ważnego kwalifikowanego certyfikatu są równoważne pod względem skutków prawnych dokumentom opatrzonym podpisami własnoręcznymi.)

Za zgodność z oryginałem
mgr inż. arch. Piotr Przemysław
Kuczyński - Szulcbacher

* Weryfikację poprawności danych w niniejszym zaświadczeniu można sprawdzić za pomocą numeru weryfikacyjnego zaświadczenia na stronie Polskiej Izby Inżynierów Budownictwa www.piib.org.pl lub kontaktując się z biurem właściwej Okręgowej Izby Inżynierów Budownictwa.

PODLASKA
OKRĘGOWA
I Z B A
INŻYNIERÓW
BUDOWNICTWA

POIIB.KK.7131/022/19

Białystok, dnia 10 grudnia 2019 r.

DECYZJA

Na podstawie art. 24 ust. 1 pkt 2 ustawy z dnia 15 grudnia 2000 r. o samorządach zawodowych architektów oraz inżynierów budownictwa (tekst jednolity: Dz. U. z 2019 r. poz. 1117), art. 12 ust. 2, 3 i 4c pkt 1, art. 14 ust. 1 pkt 4 lit. c oraz art. 15a ust. 22 ustawy z dnia 7 lipca 1994 r. – Prawo budowlane (tekst jednolity: Dz. U. z 2019 r. poz. 1186, z późniejszymi zmianami), po ustaleniu, że zostały spełnione warunki w zakresie przygotowania zawodowego oraz po złożeniu przez stronę egzaminu na uprawnienia budowlane z wynikiem pozytywnym, Okręgowa Komisja Kwalifikacyjna Podlaskiej Okręgowej Izby Inżynierów Budownictwa stwierdza, iż:

Pan MARIUSZ BRZOZOWSKI
magister inżynier elektrotechniki
urodzony dnia 2 sierpnia 1993 r. w Łapach

otrzymuje

UPRAWNIENIA BUDOWLANE

numer ewidencyjny PDL/0187/PBE/19

do projektowania bez ograniczeń
w specjalności instalacyjnej w zakresie sieci, instalacji i urządzeń elektrycznych i elektroenergetycznych

Zgodnie z art. 12 ust. 1 pkt 1 oraz art. 13 ust. 4 w związku z art. 15a ust. 1 i 22 ustawy z dnia 7 lipca 1994 r. – Prawo budowlane (tekst jednolity: Dz. U. z 2019 r. poz. 1186, z późniejszymi zmianami) uprawnienia budowlane nadane niniejszą decyzją upoważniają do:

1) projektowania obiektu budowlanego, takiego jak: sieci, instalacje i urządzenia elektryczne i elektroenergetyczne, w tym kolejowe, trolejbusowe i tramwajowe sieci trakcyjne, sieci trakcyjne metra, wraz z instalacjami i urządzeniami technicznymi zasilania, w tym kolejowej, trolejbusowej i tramwajowej sieci trakcyjnej, sieci trakcyjne metra oraz elektrycznego ogrzewania rozjazdów,
2) sporządzania projektu zagospodarowania działki lub terenu, w zakresie ww. specjalności,
3) sprawdzania projektów architektoniczno-budowlanych w zakresie ww. specjalności,
4) sprawowania nadzoru autorskiego w zakresie ww. specjalności,
5) sprawowania kontroli technicznej utrzymania obiektów budowlanych w zakresie ww. specjalności.

Za zgodność z oryginałem
mgr inż. arch. Piotr Przemysław Kuczyński - Szulcbacher

48

UZASADNIENIE

W związku z uwzględnieniem w całości żądania strony, na podstawie art. 107 § 4 ustawy z dnia 14 czerwca 1960 r. – Kodeks postępowania administracyjnego (tekst jednolity: Dz. U. z 2018 r. poz. 2096, z późniejszymi zmianami), odstępuje się od uzasadnienia decyzji. Zakres nadanych uprawnień wskazano na odwrocie decyzji.

POUCZENIE

Od niniejszej decyzji służy odwołanie do Krajowej Komisji Kwalifikacyjnej Polskiej Izby Inżynierów Budownictwa, za pośrednictwem Okręgowej Komisji Kwalifikacyjnej Podlaskiej Okręgowej Izby Inżynierów Budownictwa, w terminie 14 dni od daty jej doręczenia. W trakcie biegu terminu do wniesienia odwołania strona może zrzec się prawa do wniesienia odwołania wobec organu administracji publicznej, który wydał decyzję. Z dniem doręczenia organowi administracji publicznej oświadczenia o zrzeczeniu się prawa do wniesienia odwołania przez ostatnią ze stron postępowania, decyzja staje się ostateczna i prawomocna, co oznacza, iż stronie nie przysługuje prawo do wniesienia odwołania ani skargi do sądu administracyjnego. Nie jest możliwe skuteczne cofnięcie oświadczenia o zrzeczeniu się prawa do wniesienia odwołania.

1. Przewodniczący Komisji Kwalifikacyjnej POIIB
   dr inż. Krzysztof Falkowski ..... K. Falkowski .....
2. Zastępca Przewodniczącego Komisji Kwalifikacyjnej POIIB
   mgr inż. Marek Gwiazdowski ..... M. Gwiazdowski .....
3. Członek Komisji Kwalifikacyjnej POIIB
   mgr inż. Tomasz Surowiec ..... T. Surowiec .....
4. Sekretarz Komisji Kwalifikacyjnej POIIB
   mgr inż. Wojciech Sadowski ..... W. Sadowski .....

PODLASKA WOJEWÓDZKA IZBA INŻYNIERÓW BUDOWNICTWA

Za zgodność z oryginałem
mgr inż. arch. Piotr Przemysław Kuczyński-Szulcbacher

Otrzymują:
1. Pan Mariusz Brzozowski
2. Główny Inspektor Nadzoru Budowlanego
3. Okręgowa Rada Podlaskiej Okręgowej Izby Inżynierów Budownictwa
4. aa.

49

POLSKA IZBA INŻYNIERÓW BUDOWNICTWA

Zaświadczenie

o numerze weryfikacyjnym:

PDL-8T9-Y9X-MPS *

Pan Marcin Kuliński o numerze ewidencyjnym PDL/IE/0175/19
adres zamieszkania ul. Ładna 4, 15-528 Sowlany
jest członkiem Podlaskiej Okręgowej Izby Inżynierów Budownictwa i posiada wymagane ubezpieczenie od odpowiedzialności cywilnej.
Niniejsze zaświadczenie jest ważne od 2022-02-01 do 2023-01-31.

Zaświadczenie zostało wygenerowane elektronicznie i opatrzone bezpiecznym podpisem elektronicznym weryfikowanym przy pomocy ważnego kwalifikowanego certyfikatu w dniu 2022-01-18 roku przez:

Waldemar Jasielczuk, Zastępca Przewodniczącego Rady Podlaskiej Okręgowej Izby Inżynierów Budownictwa.

(Zgodnie art. 5 ust 2 ustawy z dnia 18 września 2001 r. o podpisie elektronicznym (Dz. U. 2001 Nr 130 poz. 1450) dane w postaci elektronicznej opatrzone bezpiecznym podpisem elektronicznym weryfikowanym przy pomocy ważnego kwalifikowanego certyfikatu są równoważne pod względem skutków prawnych dokumentom opatrzonym podpisami własnoręcznymi.)

Za zgodność z oryginałem
mgr inż. arch. Piotr Przemysław Kuczyński - Szulcbacher

* Weryfikację poprawności danych w niniejszym zaświadczeniu można sprawdzić za pomocą numeru weryfikacyjnego zaświadczenia na stronie Polskiej Izby Inżynierów Budownictwa www.piib.org.pl lub kontaktując się z biurem właściwej Okręgowej Izby Inżynierów Budownictwa.

PODLASKA
OKRĘGOWA
I Z B A
INŻYNIERÓW
BUDOWNICTWA

POIIB.KK.7131-7132/031/19

Białystok, dnia 10 grudnia 2019 r.

DECYZJA

Na podstawie art. 24 ust. 1 pkt 2 ustawy z dnia 15 grudnia 2000 r. o samorządach zawodowych architektów oraz inżynierów budownictwa (tekst jednolity: Dz. U. z 2019 r. poz. 1117), art. 12 ust. 2, 3 i 4c pkt 3, art. 14 ust. 1 pkt 4 lit. c oraz art. 15a ust. 22 ustawy z dnia 7 lipca 1994 r. – Prawo budowlane (tekst jednolity: Dz. U. z 2019 r. poz. 1186, z późniejszymi zmianami), po ustaleniu, że zostały spełnione warunki w zakresie przygotowania zawodowego oraz po złożeniu przez stronę egzaminu na uprawnienia budowlane z wynikiem pozytywnym, Okręgowa Komisja Kwalifikacyjna Podlaskiej Okręgowej Izby Inżynierów Budownictwa stwierdza, iż:

Pan MARCIN KULIŃSKI
magister inżynier elektrotechniki
urodzony dnia 3 marca 1975 r. w Białymstoku

otrzymuje

UPRAWNIENIA BUDOWLANE

numer ewidencyjny PDL/0192/PWBE/19

do projektowania i kierowania robotami budowlanymi bez ograniczeń w specjalności instalacyjnej w zakresie sieci, instalacji i urządzeń elektrycznych i elektroenergetycznych

Zgodnie z art. 12 ust. 1 pkt 1 i 2 oraz art. 13 ust. 3 i 4 w związku z art. 15a ust. 1 i 22 ustawy z dnia 7 lipca 1994 r. – Prawo budowlane (tekst jednolity: Dz. U. z 2019 r. poz. 1186, z późniejszymi zmianami) uprawnienia budowlane nadane niniejszą decyzją upoważniają do:

1) projektowania obiektu budowlanego i kierowania budową lub innymi robotami budowlanymi związanymi z obiektem budowalnym, takim jak: sieci, instalacje i urządzenia elektryczne i elektroenergetyczne, w tym kolejowe, trolejbusowe i tramwajowe sieci trakcyjne, sieci trakcyjne metra, wraz z instalacjami i urządzeniami technicznymi zasilania, w tym kolejowej, trolejbusowej i tramwajowej sieci trakcyjnej, sieci trakcyjne metra oraz elektrycznego ogrzewania rozjazdów,
2) sporządzania projektu zagospodarowania działki lub terenu, w zakresie ww. specjalności,
3) sprawdzania projektów architektoniczno-budowlanych w zakresie ww. specjalności,
4) sprawowania nadzoru autorskiego w zakresie ww. specjalności,
5) kierowania wytwarzaniem konstrukcyjnych elementów budowlanych oraz nadzoru i kontroli technicznej wytwarzania tych elementów w zakresie ww. specjalności,
6) wykonywania nadzoru inwestorskiego w zakresie ww. specjalności,
7) sprawowania kontroli technicznej utrzymania obiektów budowlanych w zakresie ww. specjalności.

Za zgodność z oryginałem
mgr inż. arch. Piotr Przemysław Kuczyński - Szulcbacher

51

UZASADNIENIE

W związku z uwzględnieniem w całości żądania strony, na podstawie art. 107 § 4 ustawy z dnia 14 czerwca 1960 r. – Kodeks postępowania administracyjnego (tekst jednolity: Dz. U. z 2018 r. poz. 2096, z późniejszymi zmianami), odstępuje się od uzasadnienia decyzji. Zakres nadanych uprawnień wskazano na odwrocie decyzji.

POUCZENIE

Od niniejszej decyzji służy odwołanie do Krajowej Komisji Kwalifikacyjnej Polskiej Izby Inżynierów Budownictwa, za pośrednictwem Okręgowej Komisji Kwalifikacyjnej Podlaskiej Okręgowej Izby Inżynierów Budownictwa, w terminie 14 dni od daty jej doręczenia. W trakcie biegu terminu do wniesienia odwołania strona może zrzec się prawa do wniesienia odwołania wobec organu administracji publicznej, który wydał decyzję. Z dniem doręczenia organowi administracji publicznej oświadczenia o zrzeczeniu się prawa do wniesienia odwołania przez ostatnią ze stron postępowania, decyzja staje się ostateczna i prawomocna, co oznacza, iż stronie nie przysługuje prawo do wniesienia odwołania ani skargi do sądu administracyjnego. Nie jest możliwe skuteczne cofnięcie oświadczenia o zrzeczeniu się prawa do wniesienia odwołania.

1. Przewodniczący Komisji Kwalifikacyjnej POIIB
   dr inż. Krzysztof Falkowski ..... K. Falkowski
2. Zastępca Przewodniczącego Komisji Kwalifikacyjnej POIIB
   mgr inż. Marek Gwiazdowski ..... M. Gwiazdowski
3. Członek Komisji Kwalifikacyjnej POIIB
   mgr inż. Tomasz Surowiec ..... Surowiec
4. Sekretarz Komisji Kwalifikacyjnej POIIB
   mgr inż. Wojciech Sadowski ..... W. Sadowski

POLSKA IZBA INŻYNIERÓW BUDOWNICTWA

Za zgodność z oryginałem
mgr inż. arch. Piotr Przemysław Kuczyński - Szulcbacher

Otrzymują:
1. Pan Marcin Kuliński
2. Główny Inspektor Nadzoru Budowlanego
3. Okręgowa Rada Podlaskiej Okręgowej Izby Inżynierów Budownictwa
4. aa.

POLSKA
IZBA
INŻYNIERÓW
BUDOWNICTWA

Zaświadczenie

o numerze weryfikacyjnym:

PDL-ZL4-JFE-RY7 *

Pani Katarzyna Anna Krakos o numerze ewidencyjnym PDL/BD/0012/19
adres zamieszkania ul. A. Kowalskiego 10/22, 16-400 Suwałki
jest członkiem Podlaskiej Okręgowej Izby Inżynierów Budownictwa i posiada wymagane ubezpieczenie od odpowiedzialności cywilnej.
Niniejsze zaświadczenie jest ważne od 2022-02-01 do 2023-01-31.

Zaświadczenie zostało wygenerowane elektronicznie i opatrzone bezpiecznym podpisem elektronicznym weryfikowanym przy pomocy ważnego kwalifikowanego certyfikatu w dniu 2021-12-22 roku przez:

Wojciech Kamiński, Przewodniczący Rady Podlaskiej Okręgowej Izby Inżynierów Budownictwa.

(Zgodnie art. 5 ust 2 ustawy z dnia 18 września 2001 r. o podpisie elektronicznym (Dz. U. 2001 Nr 130 poz. 1450) dane w postaci elektronicznej opatrzone bezpiecznym podpisem elektronicznym weryfikowanym przy pomocy ważnego kwalifikowanego certyfikatu są równoważne pod względem skutków prawnych dokumentom opatrzonym podpisami własnoręcznymi.)

Za zgodność z oryginałem
mgr inż. arch. Piotr Przemysław Kuczyński - Szulcowicz

* Weryfikację poprawności danych w niniejszym zaświadczeniu można sprawdzić za pomocą numeru weryfikacyjnego zaświadczenia na stronie Polskiej Izby Inżynierów Budownictwa www.piib.org.pl lub kontaktując się z biurem właściwej Okręgowej Izby Inżynierów Budownictwa.

53

PODLASKA
OKRĘGOWA
I Z B A
INŻYNIERÓW
BUDOWNICTWA

Białystok, dnia 11 grudnia 2018 r.

POIIB.KK.7131-7132/026/18

DECYZJA

Na podstawie art. 24 ust. 1 pkt 2 ustawy z dnia 15 grudnia 2000 r. o samorządach zawodowych architektów oraz inżynierów budownictwa (tekst jednolity: Dz. U. z 2016 r. poz. 1725, z późniejszymi zmianami), art. 12 ust. 2, 3 i 4c pkt 3, art. 14 ust. 1 pkt 3 lit. b ustawy z dnia 7 lipca 1994 r. – Prawo budowlane (tekst jednolity: Dz. U. z 2018 r. poz. 1202, z późniejszymi zmianami) oraz § 13 ust. 4 rozporządzenia Ministra Infrastruktury i Rozwoju z dnia 11 września 2014 r. w sprawie samodzielnych funkcji technicznych w budownictwie (Dz. U. poz. 1278), po ustaleniu, że zostały spełnione warunki w zakresie przygotowania zawodowego oraz po złożeniu przez stronę egzaminu na uprawnienia budowlane z wynikiem pozytywnym, Komisja Kwalifikacyjna Podlaskiej Okręgowej Izby Inżynierów Budownictwa stwierdza, iż:

Pani KATARZYNA ANNA WANDZIOCH
magister inżynier budownictwa
urodzona dnia 19 czerwca 1986 r. w Augustowie

otrzymuje

UPRAWNIENIA BUDOWLANE

numer ewidencyjny PDL/0112/PWBD/18

do projektowania i kierowania robotami budowlanymi bez ograniczeń w specjalności inżynieryjnej drogowej

UZASADNIENIE

W związku z uwzględnieniem w całości żądania strony, na podstawie art. 107 § 4 ustawy z dnia 14 czerwca 1960 r. – Kodeks postępowania administracyjnego (tekst jednolity: Dz. U. z 2018 r. poz. 2096, z późniejszymi zmianami), odstępuje się od uzasadnienia decyzji. Zakres nadanych uprawnień wskazano na odwrocie decyzji.

POUCZENIE

Od niniejszej decyzji służy odwołanie do Krajowej Komisji Kwalifikacyjnej Polskiej Izby Inżynierów Budownictwa, za pośrednictwem Komisji Kwalifikacyjnej Podlaskiej Okręgowej Izby Inżynierów Budownictwa, w terminie 14 dni od daty jej doręczenia. W trakcie biegu terminu do wniesienia odwołania strona może zrzec się prawa do wniesienia odwołania wobec organu administracji publicznej, który wydał decyzję. Z dniem doręczenia organowi administracji publicznej oświadczenia o zrzeczeniu się prawa do wniesienia odwołania przez ostatnią ze stron postępowania, decyzja staje się ostateczna i prawomocna, co oznacza, iż stronie nie przysługuje prawo do odwołania się ani skargi do sądu administracyjnego. Nie jest możliwe skuteczne cofnięcie oświadczenia o zrzeczeniu się prawa do wniesienia odwołania.

1. Przewodniczący Komisji Kwalifikacyjnej POIIB
   dr inż. Krzysztof Falkowski
2. Zastępca Przewodniczącego Komisji Kwalifikacyjnej POIIB
   mgr inż. Marek Gwiazdowski
3. Sekretarz Komisji Kwalifikacyjnej POIIB
   mgr inż. Wojciech Sadowski
4. Członek Komisji Kwalifikacyjnej POIIB
   mgr inż. Jerzy Tadeusz Drapa

PODLASKA OKRĘGOWA IZBA INŻYNIERÓW BUDOWNICTWA

Za zgodność z oryginałem
mgr inż. arch. Piotr Przemysław Kuczyński - Szulcbacher

Otrzymują:
1. Pani Katarzyna Anna Wandzioch
2. Główny Inspektor Nadzoru Budowlanego
3. Rada Podlaskiej Okręgowej Izby Inżynierów Budownictwa
4. aa.

54

Uprawnienia budowlane nadane

Pani KATARZYNIE ANNIE WANDZIOCH
magister inżynier budownictwa
urodzonej dnia 19 czerwca 1986 r. w Augustowie

numer ewidencyjny PDL/0112/PWBD/18
do projektowania i kierowania robotami budowlanymi bez ograniczeń
w specjalności inżynieryjnej drogowej

upoważniają do:

1) projektowania obiektu budowlanego i kierowania budową lub innymi robotami budowlanymi związanymi z obiektem budowlanym, takim jak:
   a) droga w rozumieniu przepisów o drogach publicznych, z wyłączeniem drogowych obiektów inżynierskich oprócz przepustów,
   b) droga dla ruchu i postoju statków powietrznych oraz przepust,
2) sporządzania projektu zagospodarowania działki lub terenu, w zakresie specjalności inżynieryjnej drogowej,
3) sprawdzania projektów architektoniczno-budowlanych w zakresie specjalności inżynieryjnej drogowej,
4) sprawowania nadzoru autorskiego w zakresie specjalności inżynieryjnej drogowej,
5) kierowania wytwarzaniem konstrukcyjnych elementów budowlanych oraz nadzoru i kontroli technicznej wytwarzania tych elementów, w zakresie specjalności inżynieryjnej drogowej,
6) wykonywania nadzoru inwestorskiego w zakresie specjalności inżynieryjnej drogowej,
7) sprawowania kontroli technicznej utrzymania obiektów budowlanych w zakresie specjalności inżynieryjnej drogowej.

Podstawa prawna: art. 12 ust. 1 pkt 1 i 2 oraz art. 13 ust. 3 i 4 ustawy z dnia 7 lipca 1994 r. – Prawo budowlane (tekst jednolity: Dz. U. z 2018 r. poz. 1202, z późniejszymi zmianami), w związku z § 10 oraz § 13 ust. 4 rozporządzenia Ministra Infrastruktury i Rozwoju z dnia 11 września 2014 r. w sprawie samodzielnych funkcji technicznych w budownictwie (Dz. U. poz. 1278).

Za zgodność z oryginałem
mgr inż. arch. Piotr Przemysław Kuczyński - Szulchacher

1. Przewodniczący Komisji Kwalifikacyjnej POIIB
   dr inż. Krzysztof Falkowski .....
2. Zastępca Przewodniczącego Komisji Kwalifikacyjnej POIIB
   mgr inż. Marek Gwiazdowski .....
3. Sekretarz Komisji Kwalifikacyjnej POIIB
   mgr inż. Wojciech Sadowski .....
4. Członek Komisji Kwalifikacyjnej POIIB
   mgr inż. Jerzy Tadeusz Drapa .....

PODLASKA OKRĘGOWA IZBA INŻYNIERÓW BUDOWNICTWA

55

POLSKA
IZBA
INŻYNIERÓW
BUDOWNICTWA

Zaświadczenie

o numerze weryfikacyjnym:

PDL-SPQ-X92-D1F *

Pani Grażyna Celina Wandzioch o numerze ewidencyjnym PDL/BD/1614/01
adres zamieszkania ul. Kowalskiego 8 C m.12, 16-400 Suwałki
jest członkiem Podlaskiej Okręgowej Izby Inżynierów Budownictwa i posiada wymagane ubezpieczenie od odpowiedzialności cywilnej.
Niniejsze zaświadczenie jest ważne od 2022-01-01 do 2022-12-31.

Zaświadczenie zostało wygenerowane elektronicznie i opatrzone bezpiecznym podpisem elektronicznym weryfikowanym przy pomocy ważnego kwalifikowanego certyfikatu w dniu 2021-12-08 roku przez:

Wojciech Kamiński, Przewodniczący Rady Podlaskiej Okręgowej Izby Inżynierów Budownictwa.

(Zgodnie art. 5 ust 2 ustawy z dnia 18 września 2001 r. o podpisie elektronicznym (Dz. U. 2001 Nr 130 poz. 1450) dane w postaci elektronicznej opatrzone bezpiecznym podpisem elektronicznym weryfikowanym przy pomocy ważnego kwalifikowanego certyfikatu są równoważne pod względem skutków prawnych dokumentom opatrzonym podpisami własnoręcznymi.)

Za zgodność z oryginałem
mgr inż. arch. Piotr Przemysław
Kuczyński - Szulcbacher

* Weryfikację poprawności danych w niniejszym zaświadczeniu można sprawdzić za pomocą numeru weryfikacyjnego zaświadczenia na stronie Polskiej Izby Inżynierów Budownictwa www.piib.org.pl lub kontaktując się z biurem właściwej Okręgowej Izby Inżynierów Budownictwa.

56

odpis jest prawidłowy

URZĄD WOJEWÓDZKI
16-400 Suwałki
ul. Lenina 13
WYDZIAŁ ARCHITEKTURY I BUDOWNICTWA
tel. centrali 62-220

Suwałki, dnia 1989-12-27 r.

Nr SUW-118/89

Decyzja o stwierdzeniu przygotowania zawodowego

do pełnienia samodzielnych funkcji technicznych w budownictwie

Na podstawie § 4 ust.2, § 7, i § 13 ust. 1 pkt. 3 lit. "b" rozporządzenia Ministra Gospodarki Terenowej i Ochrony Środowiska z dnia 20 lutego 1975 r. w sprawie samodzielnych funkcji technicznych w budownictwie (Dz. U. Nr 8, poz. 46) stwierdza się, że: Obywatel(ka) GRAŻYNA CELINA W A N D Z I O C H
(imię i nazwisko)

magister inżynier budownictwa spec.drogi,ulice i lotniska
(tytuł naukowy — zawodowy)

urodzony(a) dnia 21 listopada 19 58 r. w Suwałkach

posiada przygotowanie zawodowe upoważniające do wykonywania samodzielnej funkcji

p r o j e k t a n t a
(rodzaj funkcji)

w specjalności konstrukcyjno - inżynieryjnej
(rodzaj specjalności techniczno-budowlanej)

w zakresie dróg kołowych
(specjalizacja zawodowa)

WOJEWÓDZKA DYREKCJA DRÓG MIEJSKICH
16-400 SUWAŁKI
tel. (087) 66-186, tel/fax 66-131

Za zgodność z oryginałem
16.04.96r. Drzyńska

Za zgodność z oryginałem
mgr inż. arch. Piotr Przemysław Kuczyński - Szulcbacher

„Poligrafika" ZG Suwałki, zam. 477 n. 2000

57

Obywatel(kę) GRAŻYNA CELINA W A N D Z I O C H jest upoważniony(a) do:
(imię i nazwisko)

1/do sporządzania projektów dróg kołowych,

2/w zakresie budowli nie będących budynkami w budownictwie osób, fizycznych- do kierowania, nadzorowania i kontrolowania budowy, kierowania i kontrolowania wytwarzania konstukcyjnych elementów budowlanych oraz oceniania i badania stanu technicznego budowli.

---- ----- ---- ------- ------- ----- ---

WOJEWÓDZKI W SUWAŁKACH

DYREKTOR WYDZIAŁU

inż. Henryk Głowicki
(podpis i pieczęć)

Za zgodność z oryginałem
mgr inż. arch. Piotr Przemysław Kuczyński - Szulcbacher

1111 58